YMC144 400V .../5A

YMC144 400V .../5A, Varmètre monophasé, panneau 144x144

Code: M13241. **DESCATALOGADO**

> Échelle: 90° P1
> Système: Monophasés
> Précision: 1,5
> Mesure: 400 Vf-f, .../5 A
> Équipement: YMC144
> Modules: 144x144

La description

- Aucune alimentation auxiliaire nécessaire
- Boîtiers DIN de 96 et 144 mm
- Classe de précision 1,5
- Convertisseur électronique intégré
- Circuits monophasés et triphasés, symétriques et asymétriques

Application

Mesure de la puissance réactive dans les circuits monophasés et triphasés, symétriques ou asymétriques

Date de création: 04/10/2025 - CIRCUTOR, SAU se réserve le droit d'effectuer des changements techniques ou de modifier le contenu/les images de ce document sans préavis, afin d'améliorer sa fiabilité, sa fonctionnalité, sa conception ou pour d'autres raisons.
Elle n'accepte aucune responsabilité pour les erreurs, les inexactitudes ou le manque éventuel d'informations dans ce document.

YMC144 400V .../5A

Varmètre

Code: M13241.

Spécifications

Caractéristiques mécaniques

Taille (mm) larg. x haut. x prof.	144 x 144 x 71.8 (mm)
Fixation	Panneau
Poids (kg)	0,49

YMC / YTC
Varmètres monophasés et triphasés

CODE	TYPE	Échelle	Précision	Modules	Équipement	Mesure
Triphasés équilibrés						
M13232.	YTC96E 400V .../5A	90° P1	1,5	96x96	YTC96E	400 Vf-f, .../5 A

Échelles interchangeables pour les types YMC 96, YTC 96E et YTC 96A. Échelle non incluse (*1) Indiquer tension et courant primaire des transformateurs de mesure, et puissance à fond d'échelle

Date de création: 04/10/2025 - CIRCUTOR, SAU se réserve le droit d'effectuer des changements techniques ou de modifier le contenu/les images de ce document sans préavis, afin d'améliorer sa fiabilité, sa fonctionnalité, sa conception ou pour d'autres raisons.
Elle n'accepte aucune responsabilité pour les erreurs, les inexactitudes ou le manque éventuel d'informations dans ce document.

YMC144 400V .../5A

Varmètre

Code: M13241.

Dimensions

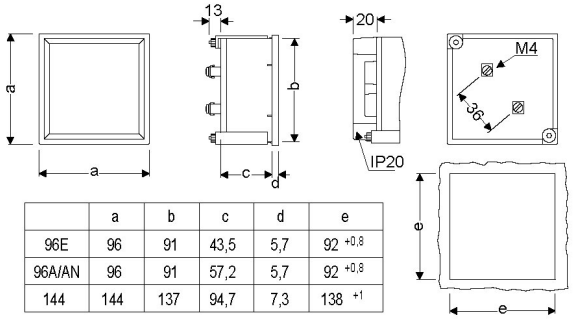

	a	b	c	d	e
96E	96	91	43,5	5,7	92 $^{+0,8}$
96A/AN	96	91	57,2	5,7	92 $^{+0,8}$
144	144	137	94,7	7,3	138 $^{+1}$
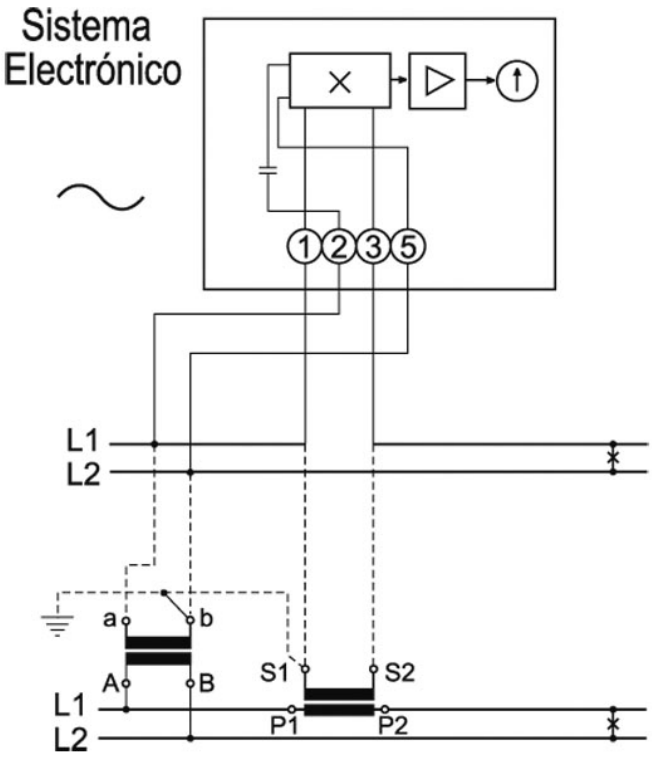
Connexions