

HLC96 46-54Hz 17L

HLC96 46-54Hz 17L, Fréquencemètre

Code: M129310080000 **DESCATALOGADO**

> Précision: 0,5
> Mesure: 46...54 Hz
> Fréquence (Hz): 46...54, 17 láminas
> Modules: 96x96

La description

- Aucune alimentation auxiliaire nécessaire
- Boîtiers DIN de 72, 96 et 144 mm
- Classe de précision 0,5
- Mesure indépendante de la forme d'onde

Application

Mesure de la fréquence des circuits à courant alternatif d'une quelconque forme d'onde, exposés à des conditions environnementales et physiques sévères

Date de création: 23/11/2026 - CIRCUTOR, SAU se réserve le droit d'effectuer des changements techniques ou de modifier le contenu/les images de ce document sans préavis, afin d'améliorer sa fiabilité, sa fonctionnalité, sa conception ou pour d'autres raisons.
Elle n'accepte aucune responsabilité pour les erreurs, les inexactitudes ou le manque éventuel d'informations dans ce document.



HLC96 46-54Hz 17L

Fréquencemètre à lames

Code: M129310080000

Spécifications

Caractéristiques mécaniques

Taille (mm) larg. x haut. x prof.	96 x 96 x 69.2 (mm)
Poids (kg)	0,3

Caractéristiques environnementales

Degré de protection	Panneau : IP 52 (avant), IP 00 (bornes)
Température de stockage	-25...+40 °C
Température de travail	+10 ... +30 °C

Règlementation

Certifications	CE
Sécurité électrique, Altitude maximale (m)	2000
Règlementation	BS 89, UNE-EN 60051, IEC 144, DIN 43780, IEC 51, UNE 21718

Circuit de mesure de courant

Surcharge admissible	1,5 In permanent / 15 In pendant 1s

Circuit de mesure de tension

Consommation	2 ... 3 VA
Fréquence d'échantillonnage	50 ... 400 Hz
Tension nominale	230 V ~

Caractéristiques électriques

Tension d'isolement, circuit	2kV a 50 Hz < 1min entre mecanismo y caja

Précision de mesure

Précision	0,5 % FE

HLC
Fréquencemètre à lames

CODE	TYPE	Précision	Modules	Mesure	Fréquence (Hz)
M1292100C0000	HLC72 47-53Hz 13L	0,5	72x72	47...53 Hz	47...53, 13 láminas
M129310090000	HLC96 56-64Hz 17L	0,5	96x96	56...64 Hz	57...63, 17 láminas

Date de création: 23/11/2026 - CIRCUTOR, SAU se réserve le droit d'effectuer des changements techniques ou de modifier le contenu/les images de ce document sans préavis, afin d'améliorer sa fiabilité, sa fonctionnalité, sa conception ou pour d'autres raisons.
Elle n'accepte aucune responsabilité pour les erreurs, les inexactitudes ou le manque éventuel d'informations dans ce document.



HLC96 46-54Hz 17L

Fréquencemètre à lames

Code: M129310080000

Dimensions

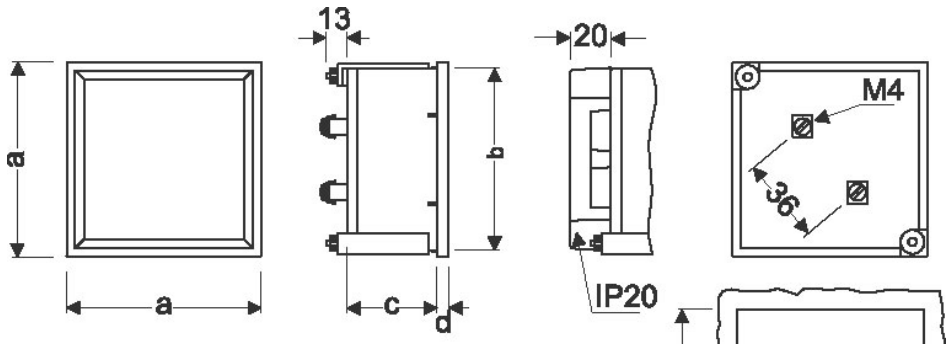

	a	b	c	d	e
72	72	67,2	43,5	5,7	68 +0,8
96	96	91	43,5	5,7	92 +0,8
96 (c)	96	91	57,2	5,7	92 +0,8
144	144	137	64,5	7,3	138 +1

Date de création: 23/11/2026 - CIRCUTOR, SAU se réserve le droit d'effectuer des changements techniques ou de modifier le contenu/les images de ce document sans préavis, afin d'améliorer sa fiabilité, sa fonctionnalité, sa conception ou pour d'autres raisons.
Elle n'accepte aucune responsabilité pour les erreurs, les inexactitudes ou le manque éventuel d'informations dans ce document.