

HC144 45-55Hz 230V

HC144 45-55Hz 230V, Fréquencemètres à aiguille, 90°

Code: M12741.

> Échelle: 90°
> Précision: 0,5
> Mesure: 45...55 Hz
> Fréquence (Hz): 45...55
> Modules: 144x144

La description

- Aucune alimentation auxiliaire nécessaire
- Boîtiers DIN de 48, 72, 96 et 144 mm
- Classe de précision 0,5
- Convertisseur électronique intégré

Application

Pour une lecture précise et aisée des fréquences dans les circuits à courant alternatif. La distorsion de la tension, dont on souhaite mesurer la fréquence, peut atteindre 15 % de la tension nominale dans le troisième harmonique sans nuire à la classe de précision.

Date de création: 27/11/2026 - CIRCUTOR, SAU se réserve le droit d'effectuer des changements techniques ou de modifier le contenu/les images de ce document sans préavis, afin d'améliorer sa fiabilité, sa fonctionnalité, sa conception ou pour d'autres raisons.
Elle n'accepte aucune responsabilité pour les erreurs, les inexactitudes ou le manque éventuel d'informations dans ce document.



HC144 45-55Hz 230V

Fréquencemètre à aiguille

Code: M12741.

Spécifications

Caractéristiques mécaniques

Taille (mm) larg. x haut. x prof.	144 x 144 x 71.8 (mm)
Fixation	Panneau
Poids (kg)	0,425

Caractéristiques environnementales

Degré de protection	Panneau : IP 52 (avant), IP 00 (bornes)
Température de stockage	-25...+40 °C
Température de travail	+10 ... +30 °C

Règlementation

Certifications	CE
Sécurité électrique, Altitude maximale (m)	2000
Règlementation	BS 89, UNE-EN 60051, IEC 144, DIN 43780, IEC 51, UNE 21318

Circuit de mesure de courant

Surcharge admissible	1,5 In permanent / 15 In pendant 1s

Circuit de mesure de tension

Consommation	2 ... 3 VA
Fréquence d'échantillonnage	50 ... 400 Hz
Tension nominale	230 V ~

Caractéristiques électriques

Tension d'isolement, circuit	2kV a 50 Hz < 1min entre mecanismo y caja

Précision de mesure

Précision	0,5 % FE

HC
Fréquencemètres à aiguille, 90°

CODE	TYPE	Échelle	Précision	Modules	Mesure	Fréquence (Hz)
HC72						
M12721.	HC72 45-55Hz 230V	90°	0,5	72x72	45...55 Hz	45...55
HC96						
M12731.	HC96 45-55Hz 230V	90°	0,5	96x96	45...55 Hz	45...55
HC144						



HC144 45-55Hz 230V

Fréquencemètre à aiguille

Code: M12741.

CODE	TYPE	Échelle	Précision	Modules	Mesure	Fréquence (Hz)
M12741.	HC144 45-55Hz 230V	90°	0,5	144x144	45...55 Hz	45...55



HC144 45-55Hz 230V

Fréquencemètre à aiguille

Code: M12741.

Dimensions

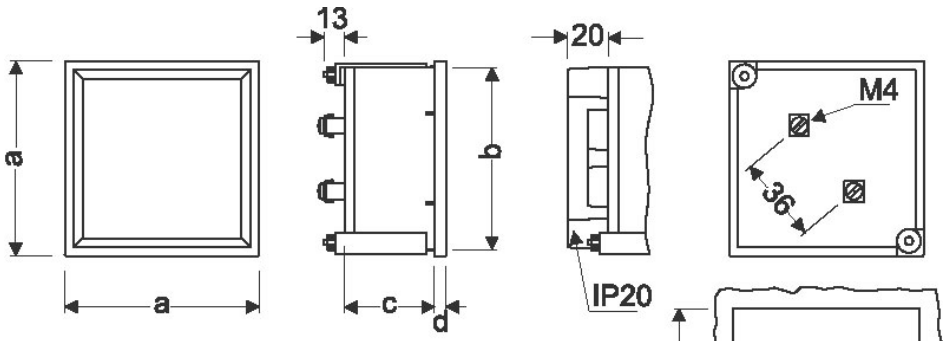

	a	b	c	d	e
48	48	44,7	61	5,2	45 $^{+0,8}$
72	72	67,2	43,5	5,7	68 $^{+0,8}$
96	96	91	43,5	5,7	92 $^{+0,8}$
144	144	137	64,5	7,3	138 $^{+1}$