

MMCSC45 .../5A

MMCSC45 .../5A, Ampèremètre maximètre bimétallique + ampèremètre fer mobile, rail DIN

Code: M12661. **DESCATALOGADO**

> Échelle: 90°, P1, 2
> Précision: 3
> Rang mesure (A): .../5 A

La description

- Aucune alimentation auxiliaire nécessaire
- Boîtiers DIN de 48, 72, 96 et 144 mm
- Classe de précision 3
- Mesure en CA de .../5 A (sur demande : .../1 A)
- Échelles interchangeables (modèles MC48, MC72, MC96, MM45, EMC72 et EMC96)
- Temps d'inertie thermique de 15 min (8 et 30 min sur demande)

Application

Appareil utilisé pour contrôler l'état du courant alternatif et mesurer les surcharges de longue durée intégrées dans une période déterminée.

Date de création: 24/11/2026 - CIRCUTOR, SAU se réserve le droit d'effectuer des changements techniques ou de modifier le contenu/les images de ce document sans préavis, afin d'améliorer sa fiabilité, sa fonctionnalité, sa conception ou pour d'autres raisons.
Elle n'accepte aucune responsabilité pour les erreurs, les inexactitudes ou le manque éventuel d'informations dans ce document.



MMCSC45 .../5A

Ampèremètre maximètre

Code: M12661.

Spécifications

Caractéristiques mécaniques

Taille (mm) larg. x haut. x prof.	85 x 52 x 65 (mm)
Fixation	Rail DIN
Poids (kg)	0,14

Caractéristiques environnementales

Degré de protection	Rail DIN : IP 52 (avant), IP 00 (bornes)
Température de stockage	-25...+40 °C
Température de travail	+10 ... +30 °C

Règlementation

Certifications	UL
Sécurité électrique, Altitude maximale (m)	2000
Règlementation	BS 89, UNE-EN 60051, IEC 144, UL94, DIN 43780, IEC 51, UNE 21318

Circuit de mesure de courant

Consommation	3,25 VA
Surcharge admissible	1,5 In permanent / 15 In pendant 1s

Caractéristiques électriques

Tension d'isolement, circuit	2 KV A 50 HZ < 1min entre mecanismo y caja

Précision de mesure

Précision	± 3 % FE

EMC
Ampèremètre maximètre

CODE	TYPE	Échelle	Précision	Rang mesure (A)	Modules
M12632.	EMC96 .../5A	Doble escala 90°, P1,2, hierro móvil P2	Bimetálico	.../5 A	96x96

Échelle NON incluse

Date de création: 24/11/2026 - CIRCUTOR, SAU se réserve le droit d'effectuer des changements techniques ou de modifier le contenu/les images de ce document sans préavis, afin d'améliorer sa fiabilité, sa fonctionnalité, sa conception ou pour d'autres raisons.
Elle n'accepte aucune responsabilité pour les erreurs, les inexactitudes ou le manque éventuel d'informations dans ce document.



MMCSC45 .../5A

Ampèremètre maximètre

Code: M12661.

Dimensions

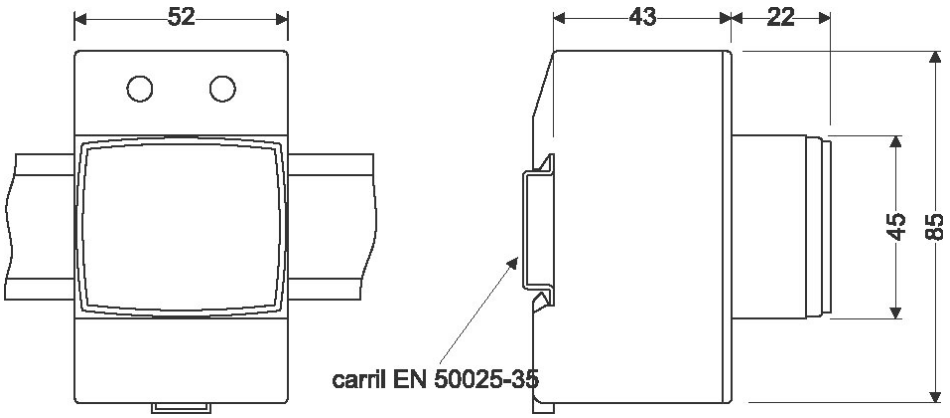

Date de création: 24/11/2026 - CIRCUTOR, SAU se réserve le droit d'effectuer des changements techniques ou de modifier le contenu/les images de ce document sans préavis, afin d'améliorer sa fiabilité, sa fonctionnalité, sa conception ou pour d'autres raisons.
Elle n'accepte aucune responsabilité pour les erreurs, les inexactitudes ou le manque éventuel d'informations dans ce document.