

EC96 FIII .../110V

EC96 FIII .../110V, Voltmètres avec commutateur de phases pour mesure en courant alternatif, fer mobile, panneau 72x72

Code: M10632.

> Échelle: 90°, P1
> Système: Triphasés 3 fils
> Précision: 1,5
> Rang mesure (V): .../110
> Modules: 72x72

Spécifications

Caractéristiques environnementales

Degré de protection	Panneau : IP 52 (avant), IP 00 (bornes)
Température de stockage	-25...+40 °C
Température de travail	+10 ... +30 °C

Caractéristiques mécaniques

Fixation	Panneau

Règlementation

Certifications	CE
Sécurité électrique, Altitude maximale (m)	2000
Règlementation	BS 89, UNE-EN 60051, IEC 144, DIN 43780, IEC 51, UNE 21318

Circuit de mesure de tension

Consommation	1 ... 4 VA
Fréquence d'échantillonnage	20 ... 100 Hz
Tension maximale de mesure permanente	1,5 Vn permanent / 2 Vn pendant 5s

Caractéristiques électriques

Tension d'isolement, circuit	2 kV, 50 Hz, 1 min entre mecanismo y caja

Précision de mesure

Précision	1,5 % FE

EC-F-V
Voltmètres avec commutateur de phase pour la mesure alternée

CODE	TYPE	Échelle	Précision	Modules
Triphasés 3 fils				
M10625.	EC72 FIII 250V	90°, P1	1,5	72x72
M10626.	EC72 FIII 300V	90°, P1	1,5	72x72
M10627.	EC72 FIII 400V	90°, P1	1,5	72x72

Date de création: 24/11/2026 - CIRCUTOR, SAU se réserve le droit d'effectuer des changements techniques ou de modifier le contenu/les images de ce document sans préavis, afin d'améliorer sa fiabilité, sa fonctionnalité, sa conception ou pour d'autres raisons.
Elle n'accepte aucune responsabilité pour les erreurs, les inexactitudes ou le manque éventuel d'informations dans ce document.



EC96 FIII .../110V

Code: M10632.

CODE	TYPE	Échelle	Précision	Modules
M10628.	EC72 FIII 500V	90°, P1	1,5	72x72
M10629.	EC72 FIII 600V	90°, P1	1,5	72x72
M10632.	EC96 FIII .../110V	90°, P1	1,5	72x72
M10635.	EC96 FIII 250V	90°, P1	1,5	96x96
M10636.	EC96 FIII 300V	90°, P1	1,5	96x96
M10637.	EC96 FIII 400V	90°, P1	1,5	96x96
M10638.	EC96 FIII 500V	90°, P1	1,5	96x96
M10639.	EC96 FIII 600V	90°, P1	1,5	96x96
Triphasés 4 fils				
M10725.	EC72 F III+N 250V	90°, P1	1,5	72x72
M10726.	EC72 F III+N 300V	90°, P1	1,5	72x72
M10727.	EC72 F III+N 400V	90°, P1	1,5	72x72
M10728.	EC72 F III+N 500V	90°, P1	1,5	72x72
M10729.	EC72 F III+N 600V	90°, P1	1,5	72x72
M10735.	EC96 F III+N 250V	90°, P1	1,5	96x96
M10736.	EC96 F III+N 300V	90°, P1	1,5	96x96
M10737.	EC96 F III+N 400V	90°, P1	1,5	96x96
M10738.	EC96 F III+N 500V	90°, P1	1,5	96x96
M10739.	EC96 F III+N 600V	90°, P1	1,5	96x96

Date de création: 24/11/2026 - CIRCUTOR, SAU se réserve le droit d'effectuer des changements techniques ou de modifier le contenu/les images de ce document sans préavis, afin d'améliorer sa fiabilité, sa fonctionnalité, sa conception ou pour d'autres raisons.
Elle n'accepte aucune responsabilité pour les erreurs, les inexactitudes ou le manque éventuel d'informations dans ce document.



EC96 FIII .../110V

Code: M10632.

Dimensions

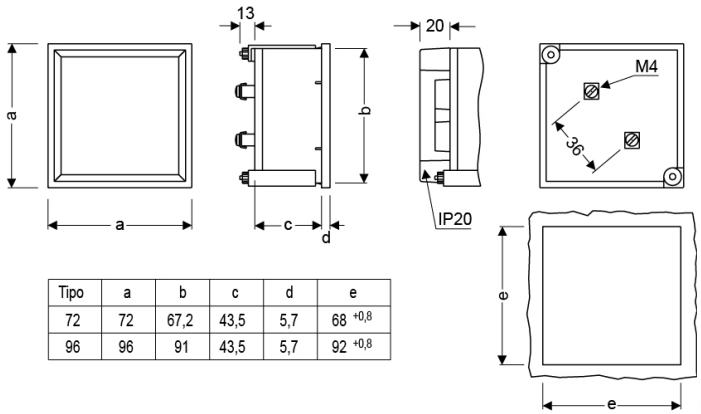

Tipo	a	b	c	d	e
72	72	67,2	43,5	5,7	68 $^{+0,8}$
96	96	91	43,5	5,7	92 $^{+0,8}$

Connexions

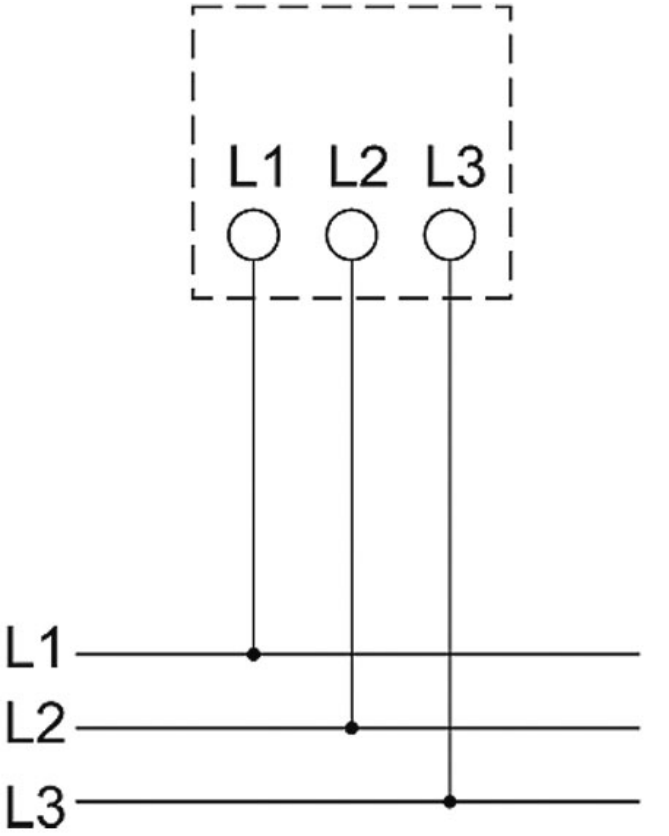

Date de création: 24/11/2026 - CIRCUTOR, SAU se réserve le droit d'effectuer des changements techniques ou de modifier le contenu/les images de ce document sans préavis, afin d'améliorer sa fiabilité, sa fonctionnalité, sa conception ou pour d'autres raisons.
Elle n'accepte aucune responsabilité pour les erreurs, les inexactitudes ou le manque éventuel d'informations dans ce document.