

# EC72 FIII 300V

EC72 FIII 300V, Voltmètres avec commutateur de phases pour mesure en courant alternatif, fer mobile, panneau 72x72

Code: M10626.

> Échelle: 90°, P1
> Système: Triphasés 3 fils
> Précision: 1,5
> Rang mesure (V): 300
> Modules: 72x72

## Spécifications

### Caractéristiques mécaniques

| | |
|---|---|
| Taille (mm) larg. x haut. x prof. | 72 x 72 x 49.2 (mm) |
| Fixation | Panneau |
| Poids (kg) | 0,15 |

### Caractéristiques environnementales

| | |
|---|---|
| Degré de protection | Panneau : IP 52 (avant), IP 00 (bornes) |
| Température de stockage | -25...+40 °C |
| Température de travail | +10 ... +30 °C |

### Règlementation

| | |
|---|---|
| Certifications | CE |
| Sécurité électrique, Altitude maximale (m) | 2000 |
| Règlementation | BS 89, UNE-EN 60051, IEC 144, DIN 43780, IEC 51, UNE 21318 |

### Circuit de mesure de tension

| | |
|---|---|
| Consommation | 1 ... 4 VA |
| Fréquence d'échantillonnage | 20 ... 100 Hz |
| Tension maximale de mesure permanente | 1,5 Vn permanent / 2 Vn pendant 5s |

### Caractéristiques électriques

| | |
|---|---|
| Tension d'isolement, circuit | 2 kV, 50 Hz, 1 min entre mecanismo y caja |

### Précision de mesure

| | |
|---|---|
| Précision | 1,5 % FE |

EC-F-V
Voltmètres avec commutateur de phase pour la mesure alternée

| CODE | TYPE | Échelle | Précision | Modules |
|---|---|---|---|---|
| **Triphasés 3 fils** | | | | |
| M10625. | EC72 FIII 250V | 90°, P1 | 1,5 | 72x72 |
| M10626. | EC72 FIII 300V | 90°, P1 | 1,5 | 72x72 |


Date de création: 25/11/2026 - CIRCUTOR, SAU se réserve le droit d'effectuer des changements techniques ou de modifier le contenu/les images de ce document sans préavis, afin d'améliorer sa fiabilité, sa fonctionnalité, sa conception ou pour d'autres raisons.
Elle n'accepte aucune responsabilité pour les erreurs, les inexactitudes ou le manque éventuel d'informations dans ce document.



# EC72 FIII 300V

Code: M10626.

| CODE | TYPE | Échelle | Précision | Modules |
|---|---|---|---|---|
| M10627. | EC72 FIII 400V | 90°, P1 | 1,5 | 72x72 |
| M10628. | EC72 FIII 500V | 90°, P1 | 1,5 | 72x72 |
| M10629. | EC72 FIII 600V | 90°, P1 | 1,5 | 72x72 |
| M10632. | EC96 FIII .../110V | 90°, P1 | 1,5 | 72x72 |
| M10635. | EC96 FIII 250V | 90°, P1 | 1,5 | 96x96 |
| M10636. | EC96 FIII 300V | 90°, P1 | 1,5 | 96x96 |
| M10637. | EC96 FIII 400V | 90°, P1 | 1,5 | 96x96 |
| M10638. | EC96 FIII 500V | 90°, P1 | 1,5 | 96x96 |
| M10639. | EC96 FIII 600V | 90°, P1 | 1,5 | 96x96 |
| **Triphasés 4 fils** | | | | |
| M10725. | EC72 F III+N 250V | 90°, P1 | 1,5 | 72x72 |
| M10726. | EC72 F III+N 300V | 90°, P1 | 1,5 | 72x72 |
| M10727. | EC72 F III+N 400V | 90°, P1 | 1,5 | 72x72 |
| M10728. | EC72 F III+N 500V | 90°, P1 | 1,5 | 72x72 |
| M10729. | EC72 F III+N 600V | 90°, P1 | 1,5 | 72x72 |
| M10735. | EC96 F III+N 250V | 90°, P1 | 1,5 | 96x96 |
| M10736. | EC96 F III+N 300V | 90°, P1 | 1,5 | 96x96 |
| M10737. | EC96 F III+N 400V | 90°, P1 | 1,5 | 96x96 |
| M10738. | EC96 F III+N 500V | 90°, P1 | 1,5 | 96x96 |
| M10739. | EC96 F III+N 600V | 90°, P1 | 1,5 | 96x96 |


Date de création: 25/11/2026 - CIRCUTOR, SAU se réserve le droit d'effectuer des changements techniques ou de modifier le contenu/les images de ce document sans préavis, afin d'améliorer sa fiabilité, sa fonctionnalité, sa conception ou pour d'autres raisons.
Elle n'accepte aucune responsabilité pour les erreurs, les inexactitudes ou le manque éventuel d'informations dans ce document.



# EC72 FIII 300V

Code: M10626.

## Dimensions

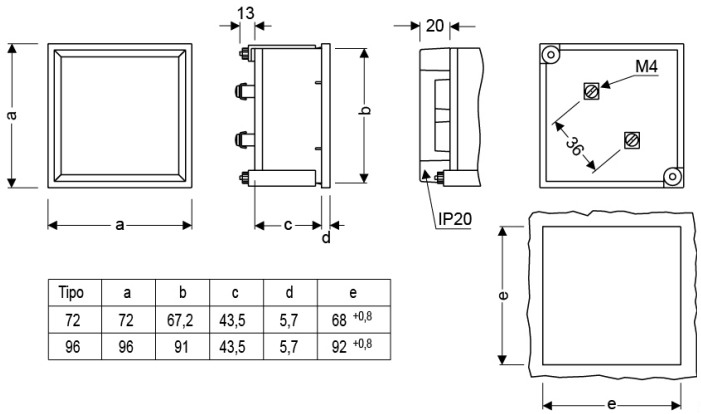


| Tipo | a | b | c | d | e |
|---|---|---|---|---|---|
| 72 | 72 | 67,2 | 43,5 | 5,7 | 68 $^{+0,8}$ |
| 96 | 96 | 91 | 43,5 | 5,7 | 92 $^{+0,8}$ |

## Connexions

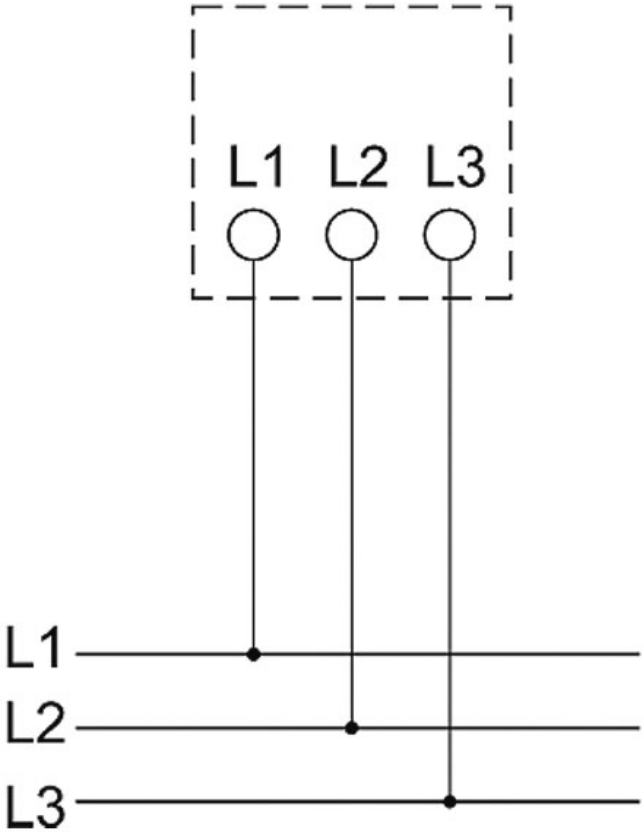




Date de création: 25/11/2026 - CIRCUTOR, SAU se réserve le droit d'effectuer des changements techniques ou de modifier le contenu/les images de ce document sans préavis, afin d'améliorer sa fiabilité, sa fonctionnalité, sa conception ou pour d'autres raisons.
Elle n'accepte aucune responsabilité pour les erreurs, les inexactitudes ou le manque éventuel d'informations dans ce document.