

EC72 FA .../5 A

EC72 FA .../5 A, Ampèremètre pour mesure en courant alternatif, fer mobile, panneau 72x72

Code: M10521.

> Échelle: 90°, P2
> Précision: 1,5
> Rang mesure (A): .../5 A
> Modules: 72x72

La description

- Aucune alimentation auxiliaire nécessaire (modèle CEC 96 uniquement)
- Boîtiers DIN de 48, 72, 96 et 144 mm
- Mesure de la valeur efficace vraie de 100 mA ... 100 A
- Échelles interchangeables (modèles EC 48, EC 72, EC 96, EM 45, EC 72 FA et EC 96 FA)
- Système d'alarme entièrement configurable (modèle CEC 96)

Application

Applications à courant alternatif pour un contrôle rapide et visuel de l'état du courant



EC72 FA .../5 A

Code: M10521.

Spécifications

Caractéristiques mécaniques

Taille (mm) larg. x haut. x prof.	72 x 72 x 49.2 (mm)
Fixation	Panneau
Poids (kg)	0,141

Caractéristiques environnementales

Degré de protection	Panneau : IP 52 (avant), IP 00 (bornes)
Température de stockage	-25...+40 °C
Température de travail	+10 ... +30 °C

Règlementation

Certifications	CE
Sécurité électrique, Altitude maximale (m)	2000
Règlementation	BS 89, UNE-EN 60051, IEC 144, DIN 43780, IEC 51, UNE 21318

Circuit de mesure de courant

Consommation	0,3 ... 1,5 VA
Fréquence d'échantillonnage	20...100 Hz
Surcharge admissible	1,2 In permanent / 5 In pendant 30s / 10 In pendant 5s / 40 In pendant 1s

Caractéristiques électriques

Tension d'isolement, circuit	2 KV, 50 HZ <1 min entre mecanismo y caja

Précision de mesure

Précision	1,5 % FE

EC-FA-A
Ampèremètre pour mesure en courant alternatif, fer mobile

CODE	TYPE	Échelle	Précision	Rang mesure (A)	Modules
M10521.	EC72 FA .../5 A	90°, P2	1,5	.../5 A	72x72
M10531.	EC96 FA .../5 A	90°, P2	1,5	.../5 A	96x96

Date de création: 24/11/2026 - CIRCUTOR, SAU se réserve le droit d'effectuer des changements techniques ou de modifier le contenu/les images de ce document sans préavis, afin d'améliorer sa fiabilité, sa fonctionnalité, sa conception ou pour d'autres raisons.
Elle n'accepte aucune responsabilité pour les erreurs, les inexactitudes ou le manque éventuel d'informations dans ce document.



EC72 FA .../5 A

Code: M10521.

Dimensions

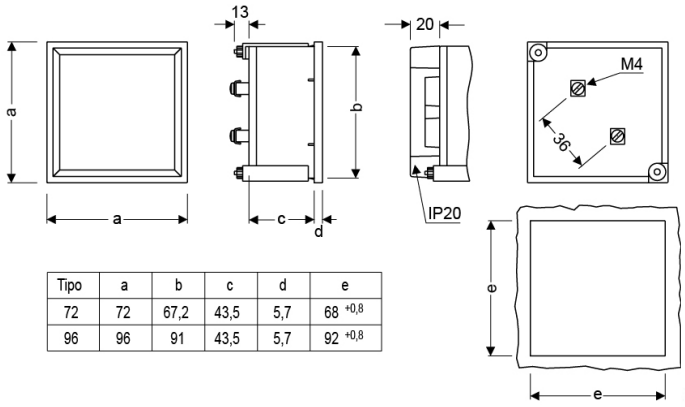

Tipo	a	b	c	d	e
72	72	67,2	43,5	5,7	68 +0,8
96	96	91	43,5	5,7	92 +0,8

Connexions

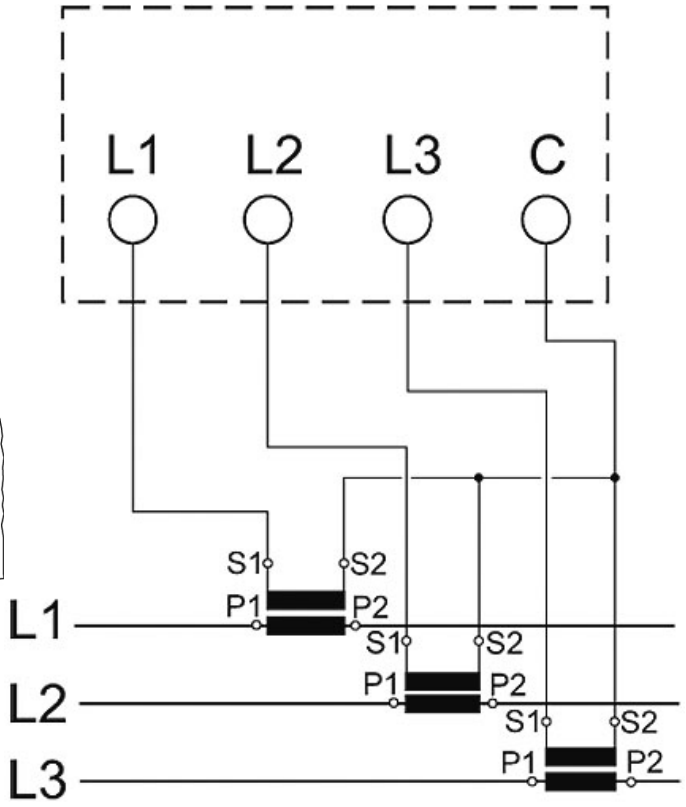

Date de création: 24/11/2026 - CIRCUTOR, SAU se réserve le droit d'effectuer des changements techniques ou de modifier le contenu/les images de ce document sans préavis, afin d'améliorer sa fiabilité, sa fonctionnalité, sa conception ou pour d'autres raisons.
Elle n'accepte aucune responsabilité pour les erreurs, les inexactitudes ou le manque éventuel d'informations dans ce document.