EMSC45 300mA

EMSC45 300mA, Milliampèremètre pour mesure en courant alternatif, fer mobile, rail DIN

Code: M10165. **DESCATALOGADO**

> Échelle: 90°, P2
> Précision: 1,5
> Rang mesure (A): 0,3

La description

- Ils n'ont pas besoin d'alimentation auxiliaire.
- Classe de précision 1,5
- Mesure en valeur efficace vraie de 100 mA... 600 mA
- Échelles conformes

Application

Dans les applications en courant alternatif, pour contrôler l'état du courant de façon très rapide et visuelle.

Date de création: 18/10/2025 - CIRCUTOR, SAU se réserve le droit d'effectuer des changements techniques ou de modifier le contenu/les images de ce document sans préavis, afin d'améliorer sa fiabilité, sa fonctionnalité, sa conception ou pour d'autres raisons.
Elle n'accepte aucune responsabilité pour les erreurs, les inexactitudes ou le manque éventuel d'informations dans ce document.

EMSC45 300mA

Ampèremètres ferromagnétiques (CA)

Code: M10165.

Spécifications

Caractéristiques mécaniques

Taille (mm) larg. x haut. x prof.	85 x 52 x 65 (mm)
Poids (kg)	0,142

Caractéristiques environnementales

Degré de protection	Rail DIN : IP 52 (avant), IP 00 (bornes)
Température de stockage	-25...+40 °C
Température de travail	+10 ... +30 °C

Règlementation

Certifications	CE
Sécurité électrique, Altitude maximale (m)	2000
Règlementation	BS 89, UNE-EN 60051, IEC 144, DIN 43780, IEC 51, UNE 21318

Circuit de mesure de courant

Consommation	0,3 ... 1,5 VA
Fréquence d'échantillonnage	20...100 Hz
Surcharge admissible	1,2 In permanent / 5 In pendant 30s / 10 In pendant 5s / 40 In pendant 1s

Caractéristiques électriques

Tension d'isolement, circuit	2 KV, 50 HZ <1 min entre mecanismo y caja

Précision de mesure

Précision	1,5 % FE

EMSC45 300mA

Ampèremètres ferromagnétiques (CA)

Code: M10165.

Dimensions

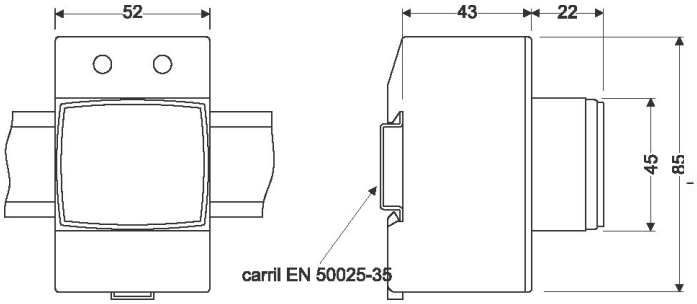
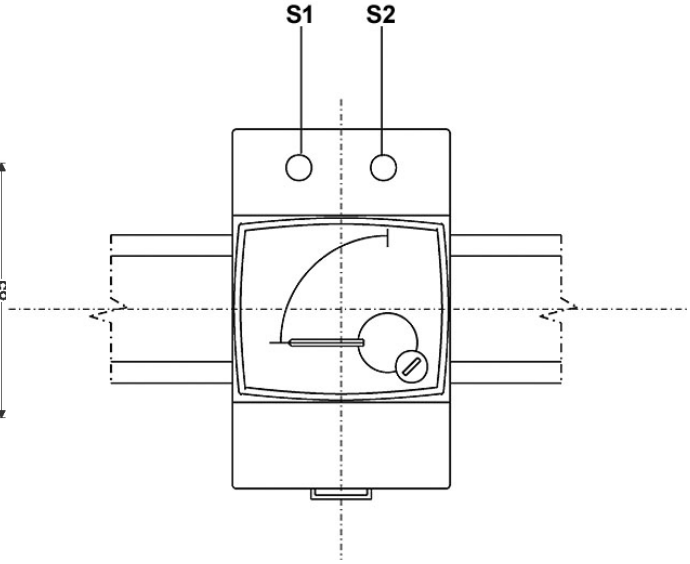
Connexions