

PVT4

PVT4, Double auvent pour deux rangées de voitures en vis-à-vis,

Code: EPVK40.

La description

La série PVT se compose de 3 modèles : PVT2, PVT2 -INV et PVT4. Elle est idéale pour les grands parkings couverts avec production solaire photovoltaïque. La structure principale du modèle PVT est constituée de profils IPE standardisés qui nous permettront de réaliser des projets beaucoup plus importants, avec des coûts et des délais de livraison réduits, et de mieux nous adapter aux exigences du terrain.

Application

- Installations photovoltaïques dans les immeubles sans toiture utile pour l'installation de plaques photovoltaïques conventionnelles
- Autoconsommation instantanée idéale pour les industries, centres commerciaux ou bâtiments avec parking découvert et consommations diurnes.



PVT4

Auvents solaires pour les grands projets

Code: EPVK40.

Spécifications

Características Pie

Grado protección	C4
Material	ACERO S-275 JR – GALVANIZADO EN CALIENTE
Medidas	2800 x 2500 x 400 mm
Peso	280 kg
Separación pies	7,5 m

Características Vela

Grado inclinación	7°
Grado protección	C4
Material	ACERO S-275 JR – GALVANIZADO EN CALIENTE
Medidas	270 x 9550 x 135 mm
Peso	342 kg

Features / performance

Additional	Étanchéité Concentré sur les grands projets Service de montage Puissance par carré environ 3kWp Peinture incluse Base, Pied et Voile

Règlementation

Règlementation	Européen : Eurocode : 0, 1 et 3 Espagnol : CÓDIGO TÉCNICO DE LA EDIFICACION : DB-SE-SE, DB-SE-AE, DB-SE-A.

Prestations

Optional	Degré de protection C5

PVT
Des auvents solaires pour l'autoconsommation instantanée

CODE	TYPE	Description
EPVT10.	PVT2-INV	Auvent simple avec toit inversé
EPVT20.	PVT2	auvent simple
EPVK40.	PVT4	Double auvent pour deux rangées de voitures en vis-à-vis

Les références correspondant aux auvents **PVT** comprennent les composants suivants :
- Modules monocristallins
- Structure d'auvent de type PVT2, PVT4
- Onduleur/s PV
- StringBox
- CombinerBox

Date de création: 23/11/2026 - CIRCUTOR, SAU se réserve le droit d'effectuer des changements techniques ou de modifier le contenu/les images de ce document sans préavis, afin d'améliorer sa fiabilité, sa fonctionnalité, sa conception ou pour d'autres raisons.
Elle n'accepte aucune responsabilité pour les erreurs, les inexactitudes ou le manque éventuel d'informations dans ce document.



PVT4

Auvents solaires pour les grands projets

Code: EPVK40.

- Capteurs environnementaux (radiation et température plaques/ambiance)

Le prix des semelles et de la peinture RAL est compris à la demande du client.
FRAIS DE PORTS NON COMPRIS

Date de création: 23/11/2026 - CIRCUTOR, SAU se réserve le droit d'effectuer des changements techniques ou de modifier le contenu/les images de ce document sans préavis, afin d'améliorer sa fiabilité, sa fonctionnalité, sa conception ou pour d'autres raisons.
Elle n'accepte aucune responsabilité pour les erreurs, les inexactitudes ou le manque éventuel d'informations dans ce document.



PVT4

Auvents solaires pour les grands projets

Code: EPVK40.

Dimensions

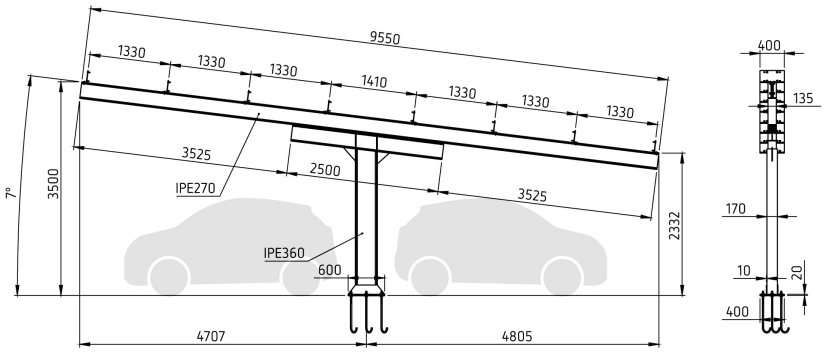

Date de création: 23/11/2026 - CIRCUTOR, SAU se réserve le droit d'effectuer des changements techniques ou de modifier le contenu/les images de ce document sans préavis, afin d'améliorer sa fiabilité, sa fonctionnalité, sa conception ou pour d'autres raisons.
Elle n'accepte aucune responsabilité pour les erreurs, les inexactitudes ou le manque éventuel d'informations dans ce document.