

STM-SN

STM-SN, Module pour mesure du courant en négatif, 25 Acc,

Code: E82SN0. **DESCATALOGADO**

La description

STM est un analyseur intelligent de jusqu'à 32 canaux. Conçu spécifiquement pour la surveillance de strings photovoltaïques, le STM permet le rendement maximal du champ photovoltaïque grâce à sa haute précision de mesure.
La solution se compose de plusieurs modules :
STM-C : Module intelligent permettant d'effectuer des calculs de puissance, des comparaisons de performances de strings, la détection de courants inverses, etc.
Il comprend également :

- Entrée de tension (1 500 V c.c.)
- 4 entrées numériques sans tension
- 1 entrée analogique 0/4...20 mA
- 1 entrée Pt100 ou Pt1000
- Module de communication Wireless LoRa

STM-S : Module de mesure de courants comportant 4 canaux de mesure de jusqu'à 42 A chacun. Vous pouvez connecter jusqu'à 8 modules STM-S pour atteindre les 32 canaux.
Sa modularité, flexibilité d'installation, intelligence et robustesse font du STM l'équipement idéal pour surveiller le bon fonctionnement du champ photovoltaïque.

Application

Surveillance de strings photovoltaïques dans les parcs solaires et les installations d'autoconsommation.



STM-SN

Analyseur pour strings photovoltaïques

Code: E82SN0.

Spécifications

Alimentation en courant continu	
Consommation	20 mA / 5 Vcc
Tension nominale	5 Vcc ± 10 % (auto-alimenté à partir de STM-C)
Caractéristiques environnementales	
Humidité relative (sans condensation)	5 ... 95 %
Température de travail	- 20... + 70 °C Constantes -20... + 80 °C pic
Caractéristiques mécaniques	
Fixation	Rail DIN
Circuit de mesure de courant	
Impédance	2 mΩ
Règlementation	
Sécurité électrique, Catégorie d'installation	Catégorie II Protection contre les décharges électriques par double isolement de classe II

La configuration minimale de la solution STM comprend un module STM-C et un module STM-S



STM-SN

Analyseur pour strings photovoltaïques

Code: E82SN0.

Dimensions

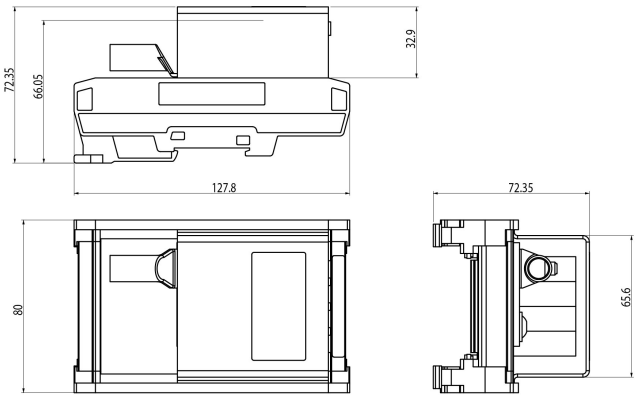

Connexions

