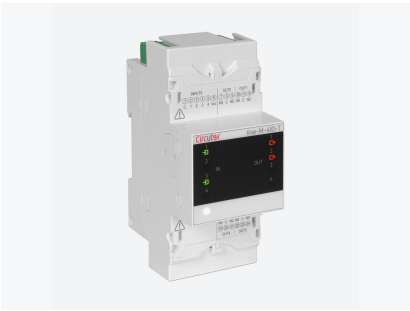

# Line-M-4IO-T

Line-M-4IO-T,Module d'extension avec 4 entrées numériques et 4 sorties numériques à transistor.,Protocole: Modbus RTU,Communications: Bus-Line,Sortie Transistor: 4,Entrées numériques: 4,Montage: DIN rail,

Code: D73001.

## La description

Module de 4 entrées et 4 sorties à transistor, sans potentiel.

Les modules d'expansion de la gamme Line permettent d'étendre les performances des dispositifs Line-EDS-Cloud, Line-EDS-PS quelle que soit leur version et de l'analyseur de réseaux Line-CVM-D32 de manière simple.

Ils permettent d'ajouter aux équipements des sorties et entrées numériques, des entrées et sorties analogiques ou une combinaison.

Les modules se connectent latéralement et sont automatiquement détectés au moment de la connexion latérale, ce qui simplifie considérablement l'installation et la configuration des modules.

## Application

- Extension des entrées/sorties des analyseurs de réseaux Line-CVM-D32 ou Line-EDS.
- Gestion de jusqu'à 4 tarifs avec l'activation des différentes entrées du module.
- Alarmes entièrement programmables de manière indépendante selon une valeur basse, élevée, hystérésis, retards de connexion/déconnexion, état de repos normalement ouvert ou fermé et enclenchement.
- Génération d'impulsions par des sorties à transistor, entièrement configurables de manière indépendante sur tout paramètre incrémental d'énergies active ou réactive, tant par compteur total que par tarif.
- Contrôle de l'état des éléments de l'installation en utilisant l'état des entrées du module.



# Line-M-4I0-T

Module avec 4 entrées et 4 sorties transistor pour rail DIN

Code: D73001.

## Spécifications

### Alimentation en courant continu

| | |
|---|---|
| Consommation | max. 4 W |

### Caractéristiques mécaniques

| | |
|---|---|
| Taille (mm) larg. x haut. x prof. | 52.5 x 118 x 70 (mm) |
| Boîtier | Plastique V0 auto-extinguible |
| Fixation | Rail DIN (CEI 60715) |
| Poids (kg) | 0,16 |

### Caractéristiques environnementales

| | |
|---|---|
| Degré de protection | IP30, Avant: IP40 |
| Humidité relative (sans condensation) | 5 ... 95% |
| Température de stockage | -20 ... +70 °C |
| Température de travail | -10 ... +50 °C |

### Circuit de mesure de tension

| | |
|---|---|
| Impédance d'entrée | 3kΩ |

### Règlementation

| | |
|---|---|
| Sécurité électrique, Altitude maximale (m) | 2000 |
| Sécurité électrique, Catégorie d'installation | CAT III 300V |
| Règlementation | UNE-EN 61010-1, UNE-EN 61000-6-2, UNE-EN 61000-6-4 |

### Interface utilisateur

| | |
|---|---|
| LED | 9 LED |

### Entrées numériques

| | |
|---|---|
| Isolement entre entrée et sortie | 3,75 kV~ |
| Quantité | 4 |
| Type | Optocoupleur |
| Largeur minimale du signal | 10 ms |

### Sorties numériques de transistor

| | |
|---|---|
| Largeur d'impulsion | 1 ms |
| Quantité | 4 |
| Type | NON optocouplé |
| Sortie d'impulsions, fréquence maximum | 500 Hz |
| Sortie d'impulsions, courant maximum | 120mA |
| Tension maximale | 48Vcc |



# Line-M-4IO-T

Module avec 4 entrées et 4 sorties transistor pour rail DIN

Code: D73001.

**Line-M-4IO-T**
Module d'extension avec 4 E /S numériques à transistor, série Line

| CODE | TYPE | Protocole | Entrées analogiques | Sortie transistor | N° relais | Entrées numériques | Sortie analogique |
|---|---|---|---|---|---|---|---|
| **Modules d'entrée/sortie** | | | | | | | |
| D73001. | Line-M-4IO-T | Modbus RTU | - | 4 | - | 4 | - |

Bus-Line : système de communication RS-485, avec connecteur latéral entre les modules



# Line-M-4IO-T

Module avec 4 entrées et 4 sorties transistor pour rail DIN

Code: D73001.

## Dimensions

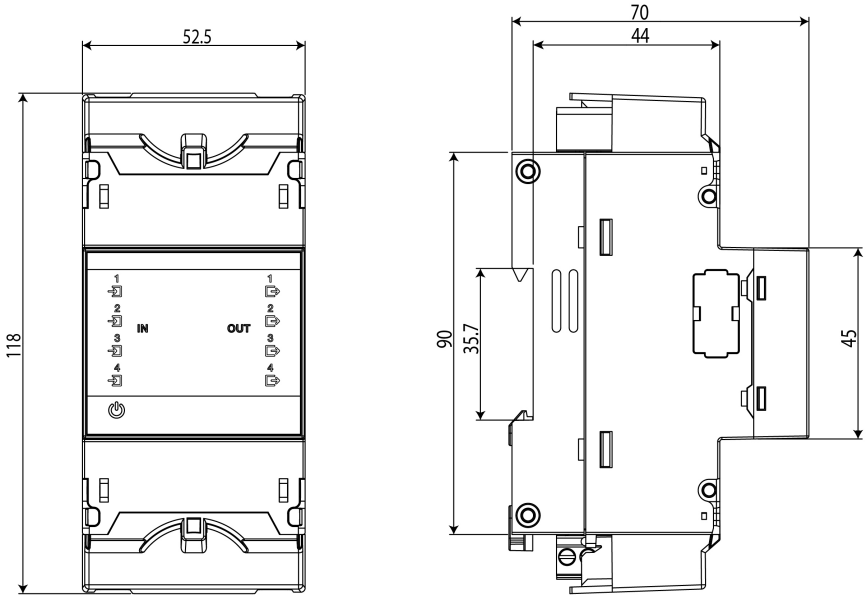


## Connexions

