# ePark M-S2

ePark M-S2, Caja de recarga

Código: V27240. **DESCATALOGADO**

> Comunicaciones: Ethernet | WiFi
> Tipo Salida: 230 Vca - 32 A - 7,4 kW
> Tipo conector: Base Tipo 2
> Tipo red: Monofásica
> Modo recarga: 3
> Nº Tomas: 1

## Descripción

Con un diseño moderno y minimalista, la gama **ePark** se presenta como la mejor opción de recarga inteligente para aparcamientos multiusuario en bloques, lugares de trabajo y parkings. Esta gama dispone de varios modelos con doble toma de carga que permiten realizar dos cargas simultáneas, tanto para líneas monofásicas como trifásicas, posicionándose como la solución más óptima para implementar puntos de recarga en aparcamientos multiusuario y adaptando las instalaciones a las nuevas necesidades de los coches eléctricos.

La interfaz de usuario minimalista, compuesta por una pantalla 3,5" y LED indicadores del estado de la toma de carga, proporciona una experiencia intuitiva y fácil de usar. Esta gama es compatible con nuestro sistema de gestión dinámica de potencia (DLM), regulando la carga sin exceder la potencia contratada. Además, el equipo cuenta con protocolo de comunicación OCPP, facilitando su integración con plataformas de gestión.

## Aplicación

La gama **ePark** está diseñada para aparcamientos cubiertos multiusuario que necesiten recargar vehículos eléctricos y gestionar usuarios, como zonas de aparcamiento en bloques comunitarios o condominios, lugares de trabajo y aparcamientos públicos.

Fecha creación: 26/04/2026 - CIRCUTOR, SAU se reserva el derecho de realizar cambios técnicos o modificar el contenido/imágenes de este documento sin previo aviso, para mejorar su fiabilidad, funcionalidad, diseño o por otros motivos.
No acepta responsabilidad alguna por los posibles errores, inexactitud o la posible falta de información en el mismo.

# ePark M-S2

Equipo de recarga de vehículos eléctricos

Código: V27240.

## Especificaciones

### Alimentación en alterna

| | |
|---|---|
| Corriente de entrada | 32 A |
| Frecuencia | 50/60 Hz |
| Tipo de red | 1F + N + PE |
| Tensión nominal | 230 V ~ (± 10 %) |

### Características eléctricas

| | |
|---|---|
| Modo de carga | Modo 3 (IEC 61851-1) |
| N° de tomas | 1 |

### Características mecánicas

| | |
|---|---|
| Tamaño (mm) ancho x alto x fondo | 335 x 315 x 179.7 (mm) |
| Envolvente | Plástico ABS-PC |
| Fijación | Vertical, 3 puntos para sujeción en pared |
| Peso Neto (kg) | 3 |

### Características ambientales

| | |
|---|---|
| Grado de protección | IP 54 / IK10 |
| Humedad relativa (sin condensación) | 5 ... 95 % |
| Temperatura de almacenamiento | -20 ... +60 °C |
| Temperatura de trabajo | -5 ... +45 °C |

### Comunicación red

| | |
|---|---|
| Protocolo | OCPP 1.5 /1.6J |
| Tecnología / Interface | Ethernet 10/100 Base TX (TCP/IP) |

### Interface usuario

| | |
|---|---|
| RFID | ISO 14443 A/B NFC 13,56 MHz |
| LED | Indicador de carga en color RGB |
| Tipo display | LCD Multi-idiomas |
| Tamaño área visible display | 4" |

### Normas

| | |
|---|---|
| Normas | IEC 61851-1, IEC 61851-22, IEC 62196-1, IEC62196-2, 2014/35/UE, LVD;2014/30/UE, EMC, ISO 14443A/B |

### Prestaciones

| | |
|---|---|
| Medida de energía | Contador MID Clase B, EN 50470-3 |
| Opcional | • 4G / GPRS Modem |

Fecha creación: 26/04/2026 - CIRCUTOR, SAU se reserva el derecho de realizar cambios técnicos o modificar el contenido/imágenes de este documento sin previo aviso, para mejorar su fiabilidad, funcionalidad, diseño o por otros motivos.
No acepta responsabilidad alguna por los posibles errores, inexactitud o la posible falta de información en el mismo.

# ePark M-S2

Equipo de recarga de vehículos eléctricos

Código: V27240.

## Salida 1

| | |
|---|---|
| Corriente máxima | 32 A |
| Potencia máxima | 7,4 kW |
| Rango tensión | 230 Vca |
| Tipo conector | Base Tipo 2 |
| Tipo de red | Monofásica (CA) |

**ePark**
Cajas de recarga con comunicaciones Ethernet

| CÓDIGO | TIPO | Tipo salida | Nº Tomas | Tipo conector | Tipo red | Comunicaciones | Protección diferencial | Modo recarga |
|---|---|---|---|---|---|---|---|---|
| V27540. | ePark M-S2 Gen4 | 230 Vac- 32 A - 7,4 kW | 1 | Base Tipo 2 | Monofásica | Ethernet \| WiFi | 6 mA CC | 3 |
| V27520. | ePark M-C2 Gen4 | 230 Vac- 32 A - 7,4 kW | 1 | Cable Tipo 2 | Monofásica | Ethernet \| WiFi | 6 mA CC | 3 |
| V27522. | ePark M-2C2 Gen4 | 230 Vac- 32 A - 7,4 kW | 2 | Cable Tipo 2 | Monofásica | Ethernet \| WiFi | 6 mA CC | 3 |
| V27544. | ePark M-2S2 Gen4 | 230 Vac- 32 A - 7,4 kW | 2 | Base Tipo 2 | Monofásica | Ethernet \| WiFi | 6 mA CC | |
| V27640. | ePark T-S2 Gen4 | 400 Vac - 32 A - 22 kW | 1 | Base Tipo 2 | Trifásica | Ethernet \| WiFi | 6 mA CC | 3 |
| V27620. | ePark T-C2 Gen4 | 400 Vac - 32 A - 22 kW | 1 | Cable Tipo 2 | Trifásica | Ethernet \| WiFi | 6 mA CC | |
| V27622. | ePark T-2C2 Gen4 | 400 Vac - 32 A - 22 kW | 2 | Cable Tipo 2 | Trifásica | Ethernet \| WiFi | 6 mA CC | 3 |
| V27644. | ePark T-2S2 Gen4 | 400 Vac - 32 A - 22 kW | 2 | Base Tipo 2 | Trifásica | Ethernet \| WiFi | 6 mA CC | 3 |

Medida de energía integrada MID, Lector RFID para identificación y activación recarga - ISO 14443 A/B, Almacenamiento de datos, Comunicaciones Ethernet, Comunicaciones 4G (opcional), Protocolo comunicaciones OCPP 1.6, Peso: 4 kg, Envolvente de ABS/PC - IP54 - IK10, Dimensiones 200x335x315 mm. Longitud de cable de 5 m y soporte para el cable incluido (según modelo).

Fecha creación: 26/04/2026 - CIRCUTOR, SAU se reserva el derecho de realizar cambios técnicos o modificar el contenido/imágenes de este documento sin previo aviso, para mejorar su fiabilidad, funcionalidad, diseño o por otros motivos.
No acepta responsabilidad alguna por los posibles errores, inexactitud o la posible falta de información en el mismo.

# ePark M-S2

Equipo de recarga de vehículos eléctricos

Código: V27240.
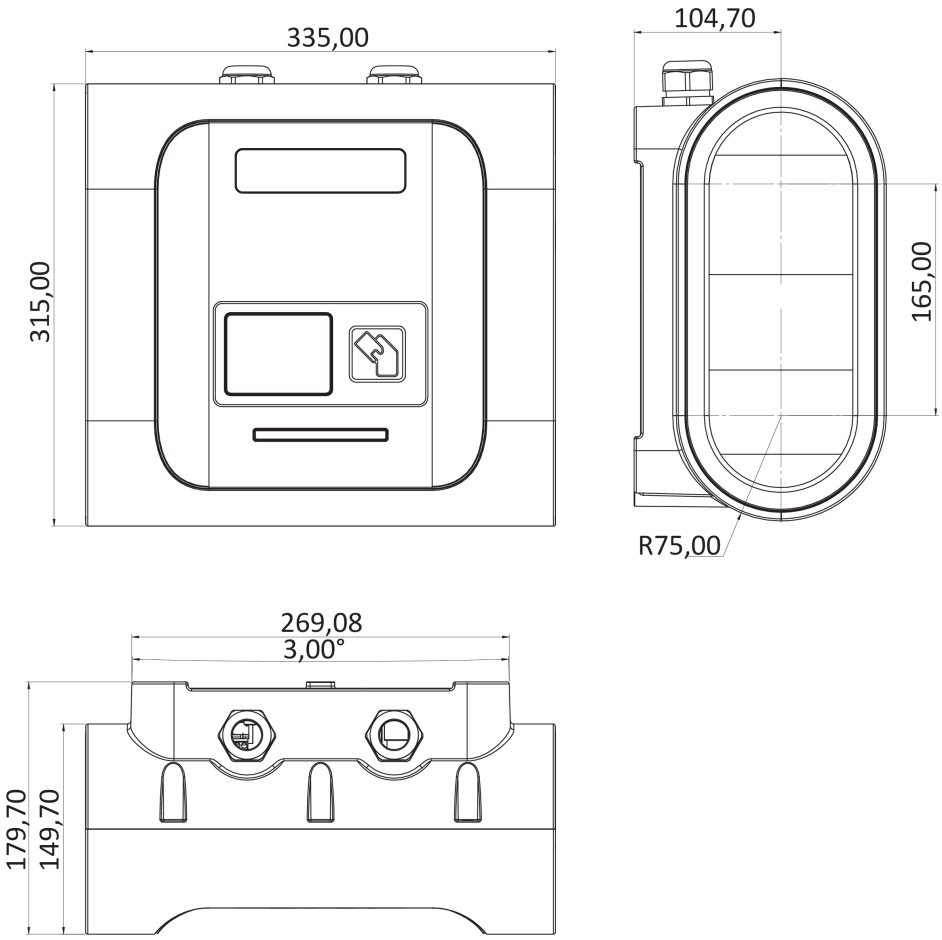
## Dimensiones