ePark M-S2

ePark M-S2, Caja de recarga

Código: V27240. **DESCATALOGADO**

> Comunicaciones: Ethernet | WiFi
> Tipo Salida: 230 Vca - 32 A - 7,4 kW
> Tipo conector: Base Tipo 2
> Tipo red: Monofásica
> Modo recarga: 3
> Nº Tomas: 1

Descripción

Con un diseño moderno y minimalista, la gama **ePark** se presenta como la mejor opción de recarga inteligente para aparcamientos multiusuario en bloques, lugares de trabajo y parkings. Esta gama dispone de varios modelos con doble toma de carga que permiten realizar dos cargas simultáneas, tanto para líneas monofásicas como trifásicas, posicionándose como la solución más óptima para implementar puntos de recarga en aparcamientos multiusuario y adaptando las instalaciones a las nuevas necesidades de los coches eléctricos.

La interfaz de usuario minimalista, compuesta por una pantalla 3,5" y LED indicadores del estado de la toma de carga, proporciona una experiencia intuitiva y fácil de usar. Esta gama es compatible con nuestro sistema de gestión dinámica de potencia (DLM), regulando la carga sin exceder la potencia contratada. Además, el equipo cuenta con protocolo de comunicación OCPP, facilitando su integración con plataformas de gestión.

Aplicación

La gama **ePark** está diseñada para aparcamientos cubiertos multiusuario que necesiten recargar vehículos eléctricos y gestionar usuarios, como zonas de aparcamiento en bloques comunitarios o condominios, lugares de trabajo y aparcamientos públicos.

Fecha creación: 15/10/2025 - CIRCUTOR, SAU se reserva el derecho de realizar cambios técnicos o modificar el contenido/imágenes de este documento sin previo aviso, para mejorar su fiabilidad, funcionalidad, diseño o por otros motivos.
No acepta responsabilidad alguna por los posibles errores, inexactitud o la posible falta de información en el mismo.

ePark M-S2

Equipo de recarga de vehículos eléctricos

Código: V27240.

Especificaciones

Alimentación en alterna

Corriente de entrada	32 A
Frecuencia	50/60 Hz
Tipo de red	1F + N + PE
Tensión nominal	230 V ~ (± 10 %)

Características eléctricas

Modo de carga	Modo 3 (IEC 61851-1)
N° de tomas	1

Características mecánicas

Tamaño (mm) ancho x alto x fondo	335 x 315 x 179.7 (mm)
Envolvente	Plástico ABS-PC
Fijación	Vertical, 3 puntos para sujeción en pared
Peso Neto (kg)	3

Características ambientales

Grado de protección	IP 54 / IK10
Humedad relativa (sin condensación)	5 ... 95 %
Temperatura de almacenamiento	-20 ... +60 °C
Temperatura de trabajo	-5 ... +45 °C

Comunicación red

Protocolo	OCPP 1.5 /1.6J
Tecnología / Tipo	Ethernet 10/100 Base TX (TCP/IP)

Interface usuario

RFID	ISO 14443 A/B NFC 13,56 MHz
LED	Indicador de carga en color RGB
Tipo display	LCD Multi-idiomas
Tamaño área visible display	4"

Normas

Normas	IEC 61851-1, IEC 61851-22, IEC 62196-1, IEC62196-2, 2014/35/UE, LVD;2014/30/UE, EMC, ISO 14443A/B

Prestaciones

Medida de energía	Contador MID Clase B, EN 50470-3
Opcional	• 4G / GPRS Modem

Fecha creación: 15/10/2025 - CIRCUTOR, SAU se reserva el derecho de realizar cambios técnicos o modificar el contenido/imágenes de este documento sin previo aviso, para mejorar su fiabilidad, funcionalidad, diseño o por otros motivos.
No acepta responsabilidad alguna por los posibles errores, inexactitud o la posible falta de información en el mismo.

ePark M-S2

Equipo de recarga de vehículos eléctricos

Código: V27240.

Salida 1

Corriente máxima	32 A
Potencia máxima	7,4 kW
Rango tensión	230 Vca
Tipo conector	Base Tipo 2
Tipo de red	Monofásica (CA)

ePark

Cajas de recarga con comunicaciones Ethernet

CÓDIGO	TIPO	Nº Tomas	Tipo salida	Tipo conector	Tipo red	Modo recarga	Comunicaciones	Protección diferencial
V2724000000C2	ePark M-S2	1	230 Vac- 32 A - 7,4 kW	Base Tipo 2	Monofásica	3	Ethernet	
V2722000000C2	ePark M-C2	1	230 Vac- 32 A - 7,4 kW	Cable Tipo 2	Monofásica	3	Ethernet	
V2724400000C2	ePark M-2S2	2	230 Vac- 32 A - 7,4 kW	Base Tipo 2	Monofásica	3	Ethernet	
V2722200000C2	ePark M-2C2	2	230 Vac- 32 A - 7,4 kW	Cable Tipo 2	Monofásica	3	Ethernet	
V27344.	ePark T-2S2 Gen3	2	400 Vac - 32 A - 22 kW	Base Tipo 2	Trifásica	3	Ethernet | WiFi	6 mA cc
V27322.	ePark T-2C2 Gen3	2	400 Vac - 32 A - 22 kW	Cable Tipo 2	Trifásica	3	Ethernet | WiFi	6 mA cc
V2744000000C2	ePark T-S2	1	400 Vac - 32 A - 22 kW	Base Tipo 2	Trifásica	3	Ethernet	
V2742000000C2	ePark T-C2	1	400 Vac - 32 A - 22 kW	Cable Tipo 2	Trifásica	3	Ethernet	

Medida de energía integrada MID, Lector RFID para identificación y activación recarga - ISO 14443 A/B, Almacenamiento de datos, Comunicaciones Ethernet, Comunicaciones 4G (opcional), Protocolo comunicaciones OCPP 1.6, Peso: 4 kg, Envolvente de ABS/PC - IP54 - IK10, Dimensiones 200x335x315 mm. Longitud de cable de 5 m y soporte para el cable incluido (según modelo).

Fecha creación: 15/10/2025 - CIRCUTOR, SAU se reserva el derecho de realizar cambios técnicos o modificar el contenido/imágenes de este documento sin previo aviso, para mejorar su fiabilidad, funcionalidad, diseño o por otros motivos.
No acepta responsabilidad alguna por los posibles errores, inexactitud o la posible falta de información en el mismo.

ePark M-S2

Equipo de recarga de vehículos eléctricos

Código: V27240.
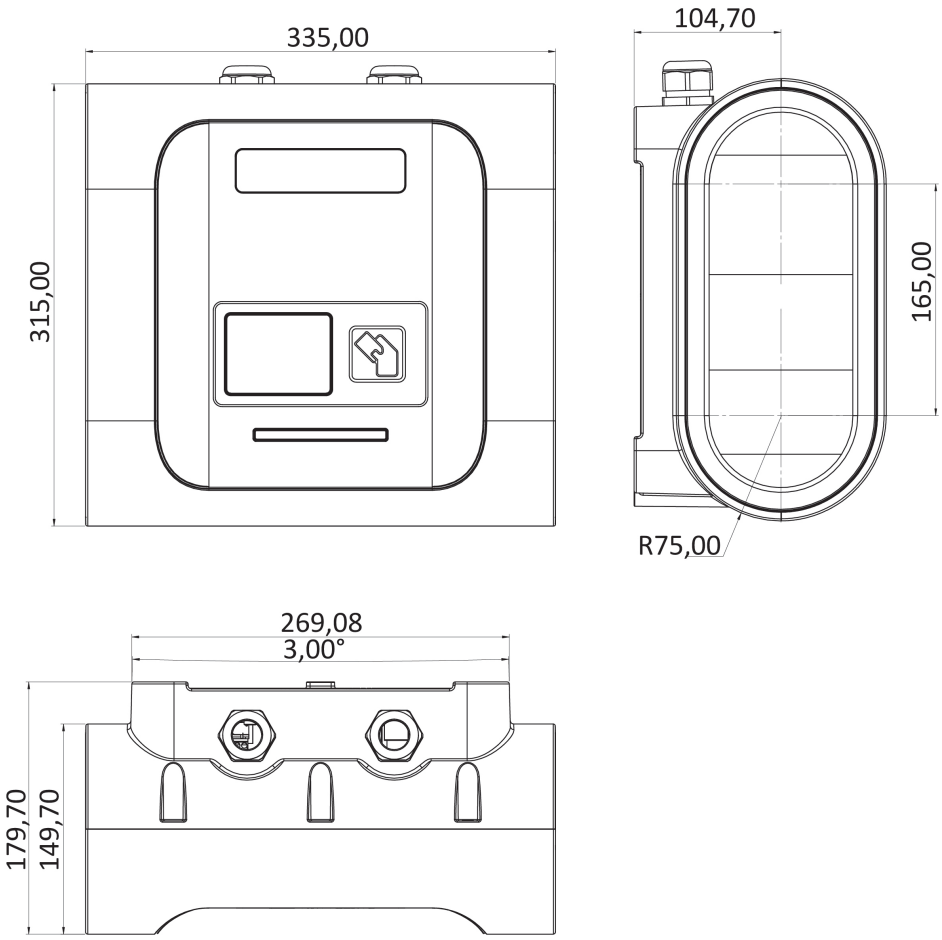
Dimensiones