

eNext T-S2

eNext T-S2, Cajas de recarga

Código: V27040. **CONSULTAR DISPONIBILIDAD**

> Comunicaciones: Inalámbricas (WPAN)
> Tipo Salida: 400 Vca - 32 A - 22 kW
> Tipo conector: Base Tipo 2
> Tipo red: Trifásica
> Nº Tomas: 1

Descripción

Con un diseño moderno y minimalista, la nueva gama **eNext** se plantea como la mejor opción de recarga para interior. Dispone de una APP de uso intuitivo para monitorización de la carga, configuración del equipo, activación remota de la carga, programación horaria para adaptar la carga a las tarifas energéticas horarias y diagnóstico y actualización de firmware.

Gracias a su compatibilidad con el dispositivo **CirBEON**, que gestiona la potencia a suministrar al vehículo en función de la potencia disponible, el cargador **eNext** se considera ideal para el sector doméstico.

Aplicación

Estos equipos están especialmente diseñados para ser usados en parking cubiertos, susceptibles de ser destinados al estacionamiento de vehículos de cualquier tipo (coches, motos, bicicletas, transporte, limpieza, etc.).

Fecha creación: 26/11/2026 - CIRCUTOR, SAU se reserva el derecho de realizar cambios técnicos o modificar el contenido/imágenes de este documento sin previo aviso, para mejorar su fiabilidad, funcionalidad, diseño o por otros motivos.
No acepta responsabilidad alguna por los posibles errores, inexactitud o la posible falta de información en el mismo.



eNext T-S2

Equipo de recarga de vehículos eléctricos

Código: V27040.

Especificaciones

Alimentación en alterna

Corriente de entrada	32A
Frecuencia	50 ... 60 Hz
Tipo de red	3F + N + PE
Tensión nominal	400 V ~ (± 10 %)

Características eléctricas

Cable: Tipo de conector	Base Tipo 2
I máx. de salida (A)	32
Modo de carga	Modo 3 (según IEC 61851-1)
Nº de tomas	1
Potencia máxima de salida (kW)	22
Tensión	400 V ~ (± 10 %)

Características mecánicas

Tamaño (mm) ancho x alto x fondo	335 x 315 x 179.7 (mm)
Envolvente	ABS / PC Autoextinguible
Fijación	Vertical, 3 puntos para sujeción en pared
Peso Neto (kg)	7,3

Características ambientales

Grado de protección	IP 54 / IK10
Humedad relativa (sin condensación)	5 ... 95 %
Temperatura de almacenamiento	-40 ... +60 °C
Temperatura de trabajo	-5 ... +45 °C

Interface usuario

LED	Indicador de carga en color RGB

Normas

Normas	IEC 61851-1, IEC 62196-1, IEC 62196-2, 2014/35/UE, LVD;2014/30/UE

Prestaciones

Calentador climatizador	-30 ... +45 °C (Opcional)
Opcional	CC 6 mA Detección de fugas (se requiere MCB/RCBO con bobina de disparo para abrir el circuito) RCBO: RCD Tipo A + MCB - incluye bobina de disparo MCB IEC 60898-1 (Curva C)- incluye bobina de disparo Protector sobretensión transitoria IEC 61643-1 (Clase I)

Fecha creación: 26/11/2026 - CIRCUTOR, SAU se reserva el derecho de realizar cambios técnicos o modificar el contenido/imágenes de este documento sin previo aviso, para mejorar su fiabilidad, funcionalidad, diseño o por otros motivos.
No acepta responsabilidad alguna por los posibles errores, inexactitud o la posible falta de información en el mismo.



eNext T-S2

Equipo de recarga de vehículos eléctricos

Código: V27040.

Salida 1

Corriente máxima	32 A
Potencia máxima	22 kW
Rango tensión	400 Vca
Tipo conector	Base Tipo 2
Tipo de red	Trifásica (CA)

Comunicación inalámbrica

Tecnología / Tipo	Tecnología inalámbrica de corto alcance

Indicación luminosa de fin de carga, Compatible con sensor CirBEON, Comunicaciones inalámbricas, APP para monitorización y configuración del equipo, Peso: 4 kg, Envolvente de ABS/PC - IP54 - IK10, Dimensiones 180x335x315 mm. Longitud de cable de 5 m y soporte para el cable incluido (según modelo)

Fecha creación: 26/11/2026 - CIRCUTOR, SAU se reserva el derecho de realizar cambios técnicos o modificar el contenido/imágenes de este documento sin previo aviso, para mejorar su fiabilidad, funcionalidad, diseño o por otros motivos.
No acepta responsabilidad alguna por los posibles errores, inexactitud o la posible falta de información en el mismo.



eNext T-S2

Equipo de recarga de vehículos eléctricos

Código: V27040.

Dimensiones

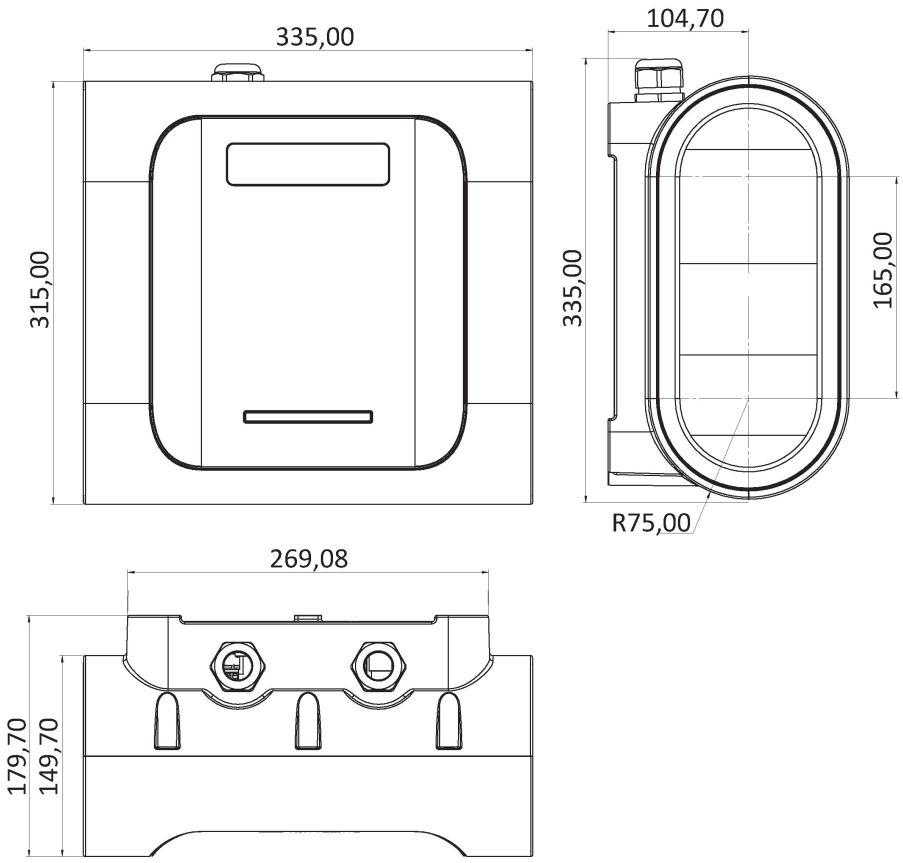

Fecha creación: 26/11/2026 - CIRCUTOR, SAU se reserva el derecho de realizar cambios técnicos o modificar el contenido/imágenes de este documento sin previo aviso, para mejorar su fiabilidad, funcionalidad, diseño o por otros motivos.
No acepta responsabilidad alguna por los posibles errores, inexactitud o la posible falta de información en el mismo.