

# eHome 5 T2C32 N

eHome 5 T2C32 N, Caja doméstica de recarga

Código: V25530.

> Comunicaciones: Ethernet | Wi-Fi
> Tipo salida: 230 Vac- 32 A - 7,4 kW
> Corriente de entrada: 32A
> Tipo conector: Cable Tipo 2
> Tipo red: Monofásica
> Modo recarga: 3
> Nº Tomas: 1
> Protección diferencial: 6 mA CC
> Acabado: Negro

## Descripción

La gama **eHome 5** ha sido especialmente diseñada para aparcamientos privados, ofreciendo una gestión inteligente de la energía, integración con paneles solares para una carga más sostenible, y una APP avanzada que permite un control remoto total. Además, destaca por ofrecer la mejor relación calidad-precio en el mercado. La **eHome 5** es un producto de alta calidad, compatible con todas las marcas de vehículos eléctricos en Modo 3 mediante una conexión Tipo 2, proporcionando una experiencia de carga cómoda y eficiente.

Gracias a su capacidad de regular la potencia suministrada al vehículo según la disponibilidad energética, el cargador **eHome 5** es una solución ideal para el entorno doméstico.

## Aplicación

Está diseñada específicamente para el uso doméstico, ofreciendo una solución de carga versátil, configurable y que se integra fácilmente con instalaciones fotovoltaicas. Es de rápida instalación y cuenta con un diseño compacto y elegante.



# eHome 5 T2C32 N

Cargador doméstico

Código: V25530.

## Especificaciones

### Alimentación en alterna

| | |
|---|---|
| Corriente de entrada | 32A |
| Frecuencia | 50 / 60 Hz |
| Tipo de red | 1P + N + PE |
| Tensión nominal | 230 V ~ (± 10 %) |

### Características eléctricas

| | |
|---|---|
| Modo de carga | Modo 3 |
| N° de tomas | 1 |

### Características mecánicas

| | |
|---|---|
| Tamaño (mm) ancho x alto x fondo | 180 x 315 x 115 (mm) |
| Envolvente | Plástico ABS-PCV0 autoextinguible |
| Fijación | Mural, anclaje en pared por 3 puntos |
| Peso Neto (kg) | 3,2 |

### Características ambientales

| | |
|---|---|
| Grado de protección | IP 55 / IK 10 |
| Humedad relativa (sin condensación) | 5% ... 95% |
| Temperatura de almacenamiento | -40 ... +60 °C |
| Temperatura de trabajo | -30 ... +50 °C |

### Normas

| | |
|---|---|
| Seguridad eléctrica, Altitud máx. (m) | 3000 |
| Normas | IEC 61851-1, IEC 61851-21-2, IEC 62196-1, IEC62196-2, EN 18031-1, Directivas: 2014/35/UE, 2014/53/UE , 2014/30/UE, cumple con RoHS 2011/65/EU |

### Interface usuario

| | |
|---|---|
| RFID | ISO/IEC 14443 A/B, Felica, ISO/IEC 15693 |
| LED | Indicador de carga |

### Prestaciones

| | |
|---|---|
| Opcional | - Contador para ajuste dinámico de consumo e integración solar. |

### Salida 1

| | |
|---|---|
| Corriente máxima | 32 A |
| Potencia máxima | 7,4 kW |
| Rango tensión | 230 Vca |
| Tipo conector | Cable Tipo 2 (Longitud del cable 5m) |



Fecha creación: 26/11/2026 - CIRCUTOR, SAU se reserva el derecho de realizar cambios técnicos o modificar el contenido/imágenes de este documento sin previo aviso, para mejorar su fiabilidad, funcionalidad, diseño o por otros motivos.
No acepta responsabilidad alguna por los posibles errores, inexactitud o la posible falta de información en el mismo.



# eHome 5 T2C32 N

Cargador doméstico

Código: V25530.

| | |
|---|---|
| Tipo de red | Monofásica (CA) |

**eHome 5**
Cajas de recarga doméstica

| CÓDIGO | TIPO | Acabado | Nº Tomas | Tipo salida | Tipo conector | Tipo red | Modo recarga | Comunicaciones |
|---|---|---|---|---|---|---|---|---|
| V25530. | eHome 5 T2C32 N | Negro | 1 | 230 Vac- 32 A - 7,4 kW | Cable Tipo 2 | Monofásica | 3 | Ethernet \| Wi-Fi |
| V25570. | eHome 5 T2S32 N | Negro | 1 | 230 Vac- 32 A - 7,4 kW | Base Tipo 2 | Monofásica | 3 | Ethernet \| Wi-Fi |
| V25532. | eHome 5 T2C32 B | Blanco | 1 | 230 Vac- 32 A - 7,4 kW | Cable Tipo 2 | Monofásica | 3 | Ethernet \| Wi-Fi |
| V25560. | eHome 5 T2C32 TRI N | Negro | 1 | 400 Vac - 32 A - 22 kW | Cable Tipo 2 | Trifásica | 3 | Ethernet \| Wi-Fi |
| V25540. | eHome 5 T2S32 TRI N | Negro | 1 | 400 Vac - 32 A - 22 kW | Base Tipo 2 | Trifásica | 3 | Ethernet \| Wi-Fi |
| V25562. | eHome 5 T2C32 TRI B | Blanco | 1 | 400 Vac - 32 A - 22 kW | Cable Tipo 2 | Trifásica | 3 | Ethernet \| Wi-Fi |

Indicación luminosa de fin de carga. Envolvente de plástico ABS-PCV0 autoextinguible - IP54 - IK10, Longitud de cable de 5 m y soporte para el cable incluido (según modelo). Los modelos monofásicos incluyen un medidor para la gestión dinámica de potencia.. Los modelos trifásicos requieren un contador de energía para la gestión dinámica de potencia. **Para la gestión dinámica de potencia con integración solar, es necesario utilizar el contador de energía. Se especifica el modelo de contador en esta tarifa, según el tipo de instalación, monofásica o trifásica** Peso aprox.: 3 ,2 kg, dimensiones: 180x315x115 mm



# eHome 5 T2C32 N

Cargador doméstico

Código: V25530.

## Dimensiones

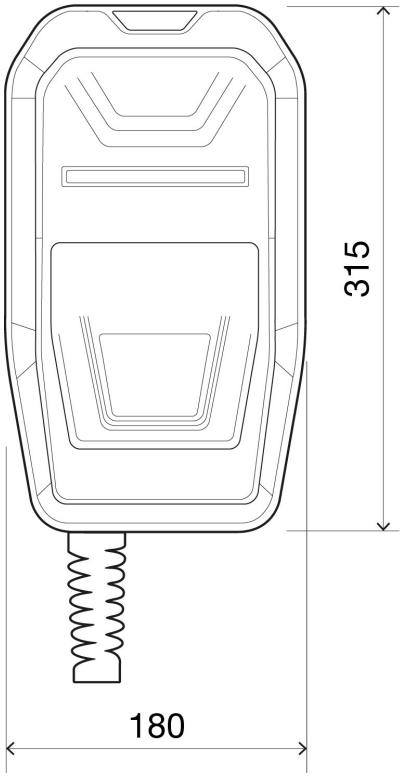


## Conexiones

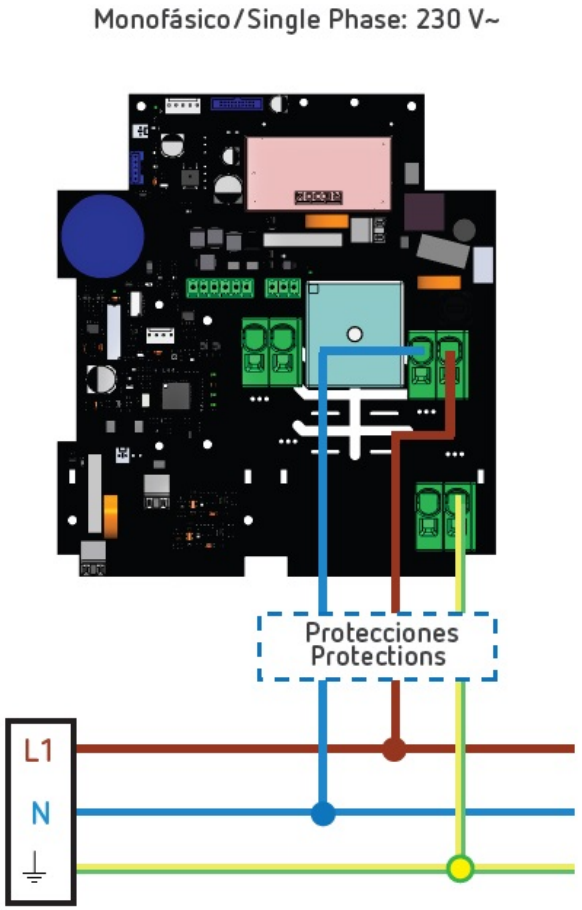




Fecha creación: 26/11/2026 - CIRCUTOR, SAU se reserva el derecho de realizar cambios técnicos o modificar el contenido/imágenes de este documento sin previo aviso, para mejorar su fiabilidad, funcionalidad, diseño o por otros motivos.
No acepta responsabilidad alguna por los posibles errores, inexactitud o la posible falta de información en el mismo.