

RAPTION 80C CCS2-CHA

RAPTION 80C CCS2-CHA, Estación de recarga rápida exterior compacta

Código: V17A10.

> Cable (m): 4
> Comunicaciones: Ethernet | 2xSIM 4G |Wi-Fi | GPRS | GSM
> Tipo salida: 150-920 Vcc - 266 A - 80 kW | 150-500 Vcc - 200 A - 80 kW
> Tipo conector: CCS Combo 2 (FF) | JEVS G105 - CHAdeMO (AA)
> Tipo red: Trifásica
> Modo recarga: 4
> Nº Tomas: 2
> Gestión cable: 0
> Bloqueo conector: 0

Descripción

El **RAPTION 80C** es una estación de carga rápida para vehículos eléctricos que reduce significativamente los tiempos de carga en estacionamientos de corta duración. Este modelo tiene una capacidad de carga de 80 kW (266A) en modo Boost, independientemente de la tensión de trabajo de la batería. Además, permite la carga simultánea de dos vehículos eléctricos ofreciendo 40 kW por conector, lo que brinda flexibilidad y adaptabilidad ante las necesidades de recarga tanto de los vehículos actuales como de los futuros, anticipándose a las demandas del mercado.

Además de su alta potencia de recarga, el equipo ofrece una excelente experiencia de usuario con un diseño adaptado para ayudar a personas con movilidad reducida, gracias a la altura de los elementos y a su sistema de conexión al vehículo. Dispone de una pantalla táctil anti-vandálica de 15 pulgadas, que proporciona una interfaz muy intuitiva para facilitar las interacciones con el equipo. También cuenta con indicadores LED del estado de la toma de carga, luces de cortesía y la opción de equipar un sistema de gestión de cableado, lo que facilita la manipulación de estos durante la conexión del vehículo eléctrico, así como el pago sin contacto mediante TPV.

Al igual que todos los modelos de la gama **RAPTION**, el **RAPTION 80C** es compatible con nuestro sistema de gestión dinámica de potencia (DLM) para regular la carga sin exceder la potencia contratada de la instalación. El equipo dispone de protocolo de comunicación OCPP para su integración con plataformas de gestión. Además, ofrece capacidades de configuración Máster en soluciones Master-Slave

Aplicación

El **RAPTION 80C** está diseñado para escenarios que requieran recargar vehículos eléctricos en un tiempo reducido, como estaciones de servicio, áreas de descanso en vías rápidas, así como entornos donde se desee implementar soluciones de carga rápida, como los espacios designados para recarga en centros comerciales, HUBs de recarga o flotas profesionales de vehículos, entre otros.



RAPTION 80C CCS2-CHA

Estación de recarga rápida exterior

Código: V17A10.

Especificaciones

Alimentación en alterna

Consumo	86 kVA
Corriente de entrada	142 A
Factor de potencia	> 0,99
Frecuencia	50 / 60 Hz
Tipo de red	3P + N + PE
Tensión nominal	400 V ~ (± 10 %)

Características eléctricas

Modo de carga	Modo 4
Nº de tomas	2
Eficiencia	96%

Características mecánicas

Tamaño (mm) ancho x alto x fondo	990 x 1810 x 425 (mm)
Envolvente	Acero inoxidable
Gestión térmica	Ventiladores de refrigeración
Ruido	< 65 dB
Fijación	Suelo
Peso Neto (kg)	300

Características ambientales

Grado de protección	IP 54 / IK10
Humedad relativa (sin condensación)	5 ... 95 %
Temperatura de almacenamiento	-40 ... +60 °C
Temperatura de trabajo	-30 ... +50 °C

Comunicación red

Protocolo	OCPP 1.6J / 2.0 HW Ready
Tecnología / Interface	Ethernet 10/100 Base TX (TCP/IP)

Interface usuario

RFID	NFC, ISO/IEC 14443A (MIFARE Classic, MIFARE DESFire EV1)
LED	Indicador de carga e iluminación de cortesía
Tipo display	15" TFT pantalla táctil anti-vandálica

Normas

Normas	IEC 61851-1; IEC 61851-23; IEC 61851-21-2; CCS (DIN 70121;ISO 15118); EN 18031-1:2024

Fecha creación: 23/11/2026 - CIRCUTOR, SAU se reserva el derecho de realizar cambios técnicos o modificar el contenido/imágenes de este documento sin previo aviso, para mejorar su fiabilidad, funcionalidad, diseño o por otros motivos.
No acepta responsabilidad alguna por los posibles errores, inexactitud o la posible falta de información en el mismo.



RAPTION 80C CCS2-CHA

Estación de recarga rápida exterior

Código: V17A10.

Prestaciones

Medida de energía	Contador MID Clase 1, EN 50470-3
Opcional	Sobretensiones transitorias de 4 polos (IEC 61643-11 Class II) Terminal de pago Local - Ingenico Self2000 (Redsys) Terminal de pago Local/Cloud - Payter Apollo Terminal de pago Cloud - PAX IM30 Terminal de pago Cloud - Castles S1U2 Extensión compatibilidad RFID Legic: NFC, ISO/IEC 14443A/B, ISO/IEC 15693, ISO/IEC 18092, (Legic Advant, Legic Prime, Sony FeliCA, Calypso) Interruptor magnetotérmico en entrada alimentación

Protección

Elemento	Dispositivo de monitorización de aislamiento Protección magnetotérmica: Curva de disparo "*C*"

Comunicación radio

Tecnología / Tipo	4G / GPRS / GSM Modem

Salida 1

Corriente máxima	266 A
Potencia máxima	80 kW
Rango tensión	150 ... 920 Vcc
Tipo conector	CCS Combo 2 (FF) (Longitud del cable 4m)
Tipo de red	CC

Salida 2

Corriente máxima	200 A
Potencia máxima	80 kW
Rango tensión	150 ... 500 Vcc
Tipo conector	CHAdeMO (AA) (Longitud del cable 3,5m)
Tipo de red	CC

RAPTION 80C
Estaciones de recarga rápida 80 kW

CÓDIGO	TIPO	Nº Tomas	Tipo salida	Tipo conector	Gestión cable	Bloqueo conector	Cable (m)
V17A20.	RAPTION 80C CCS2	1	150-920 Vcc - 266 A - 80 kW	CCS Combo 2 (FF)	0	0	4
V17A21.	RAPTION 80C CCS2 BC	1	150-920 Vcc - 266 A - 80 kW	CCS Combo 2 (FF)	0	1	4
V17A22.	RAPTION 80C CCS2 5M	1	150-920 Vcc - 266 A - 80 kW	CCS Combo 2 (FF)	0	0	5.5
V17A23.	RAPTION 80C CCS2 BC-5M	1	150-920 Vcc - 266 A - 80 kW	CCS Combo 2 (FF)	0	1	5.5

Fecha creación: 23/11/2026 - CIRCUTOR, SAU se reserva el derecho de realizar cambios técnicos o modificar el contenido/imágenes de este documento sin previo aviso, para mejorar su fiabilidad, funcionalidad, diseño o por otros motivos.
No acepta responsabilidad alguna por los posibles errores, inexactitud o la posible falta de información en el mismo.



RAPTION 80C CCS2-CHA

Estación de recarga rápida exterior

Código: V17A10.

CÓDIGO	TIPO	Nº Tomas	Tipo salida	Tipo conector	Gestión cable	Bloqueo conector	Cable (m)
V17A26.	RAPTION 80C CCS2 5M-CM	1	150-920 Vcc - 266 A - 80 kW	CCS Combo 2 (FF)	1	0	5.5
V17A27.	RAPTION 80C CCS2 BC-5M-CM	1	150-920 Vcc - 266 A - 80 kW	CCS Combo 2 (FF)	1	1	5.5
V17A00.	RAPTION 80C CCS2-CCS2	2	150-920 Vcc - 266 A - 80 kW | 150-920 Vcc - 266 A - 80 kW	CCS Combo 2 (FF) | CCS Combo 2 (FF)	0	0	4
V17A01.	RAPTION 80C CCS2-CCS2 BC	2	150-920 Vcc - 266 A - 80 kW | 150-920 Vcc - 266 A - 80 kW	CCS Combo 2 (FF) | CCS Combo 2 (FF)	0	1	4
V17A02.	RAPTION 80C CCS2-CCS2 5M	2	150-920 Vcc - 266 A - 80 kW | 150-920 Vcc - 266 A - 80 kW	CCS Combo 2 (FF) | CCS Combo 2 (FF)	0	0	5.5
V17A03.	RAPTION 80C CCS2-CCS2 BC-5M	2	150-920 Vcc - 266 A - 80 kW | 150-920 Vcc - 266 A - 80 kW	CCS Combo 2 (FF) | CCS Combo 2 (FF)	0	1	5.5
V17A06.	RAPTION 80C CCS2-CCS2 5M-CM	2	150-920 Vcc - 266 A - 80 kW |150-920 Vcc - 266 A - 80 kW	CCS Combo 2 (FF) | CCS Combo 2 (FF)	1	0	5.5
V17A07.	RAPTION 80C CCS2-CCS2 BC-5M-CM	2	150-920 Vcc - 266 A - 80 kW |150-920 Vcc - 266 A - 80 kW	CCS Combo 2 (FF) | CCS Combo 2 (FF)	1	1	5.5
V17A10.	RAPTION 80C CCS2-CHA	2	150-920 Vcc - 266 A - 80 kW | 150-500 Vcc - 200 A - 80 kW	CCS Combo 2 (FF) | JEVS G105 - CHAdeMO (AA)	0	0	4
V17A11.	RAPTION 80C CCS2-CHA BC	2	150-920 Vcc - 266 A - 80 kW | 150-500 Vcc - 200 A - 80 kW	CCS Combo 2 (FF) | JEVS G105 - CHAdeMO (AA)	0	1	4
V17A12.	RAPTION 80C CCS2-CHA 5M	2	150-920 Vcc - 266 A - 80 kW | 150-500 Vcc - 125 A - 62,5 kW	CCS Combo 2 (FF) | JEVS G105 - CHAdeMO (AA)	0	0	5.5
V17A13.	RAPTION 80C CCS2-CHA BC-5M	2	150-920 Vcc - 266 A - 80 kW | 150-500 Vcc - 125 A - 62,5 kW	CCS Combo 2 (FF) | JEVS G105 - CHAdeMO (AA)	0	1	5.5
V17A16.	RAPTION 80C CCS2-CHA 5M-CM	2	150-920 Vcc - 266 A - 80 kW | 150-500 Vcc - 125 A - 62,5 kW	CCS Combo 2 (FF) | JEVS G105 - CHAdeMO (AA)	1	0	5.5
V17A17.	RAPTION 80C CCS2-CHA BC-5M-CM	2	150-920 Vcc - 266 A - 80 kW | 150-500 Vcc - 125 A - 62,5 kW	CCS Combo 2 (FF) | JEVS G105 - CHAdeMO (AA)	1	1	5.5

Pantalla táctil TFT a color de 15" antivandálica, protección magnetotérmica con curva de disparo C. Dispositivo de monitorización de aislamiento. Medida de energía integrada MID. Lector RFID para identificación y activación recarga. Almacenamiento de datos, comunicaciones Ethernet, comunicaciones doble módem 4G; protocolo comunicaciones OCPP 1.6J/2.0 HW ready. Peso aprox.: 300 kg. Envolvente de acero inoxidable IP54 - IK10. Dimensiones: 990 x 1810 x 425 mm(sin cable). Longitudes de cables 4 m ó 5,5 m (según modelo RAPTION xxxC ... -CM)



RAPTION 80C CCS2-CHA

Estación de recarga rápida exterior

Código: V17A10.

Dimensiones

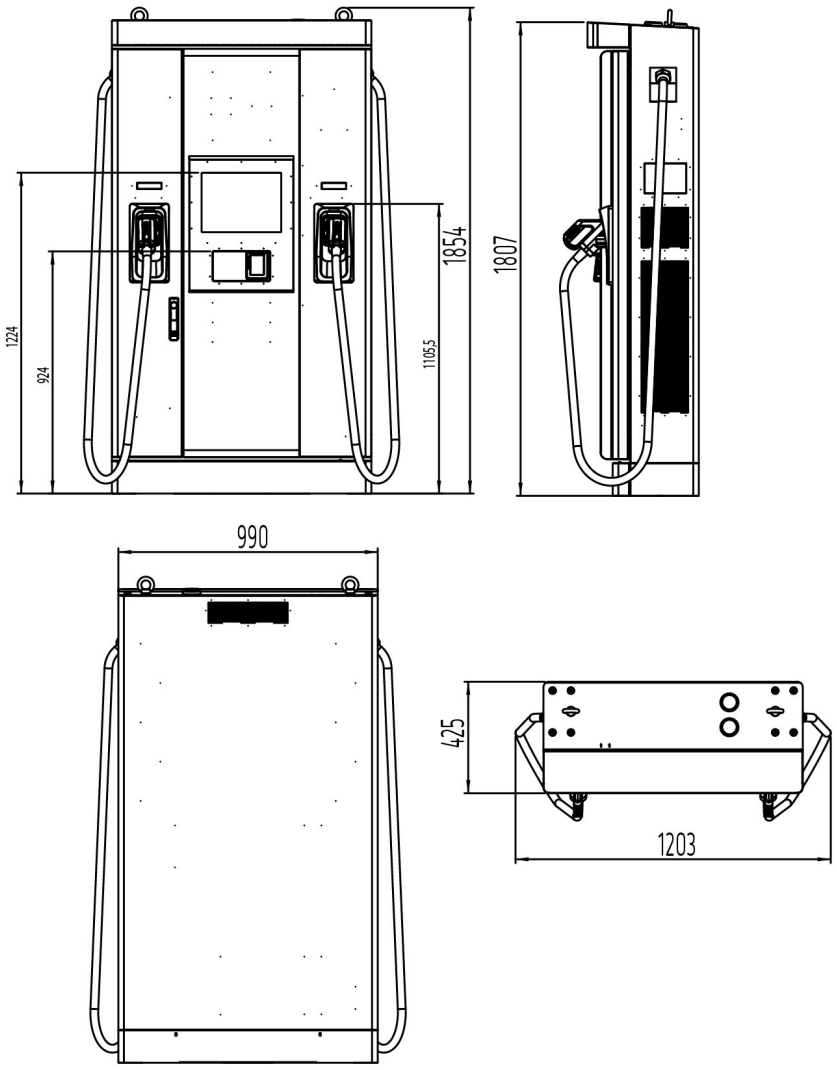

Fecha creación: 23/11/2026 - CIRCUTOR, SAU se reserva el derecho de realizar cambios técnicos o modificar el contenido/imágenes de este documento sin previo aviso, para mejorar su fiabilidad, funcionalidad, diseño o por otros motivos.
No acepta responsabilidad alguna por los posibles errores, inexactitud o la posible falta de información en el mismo.