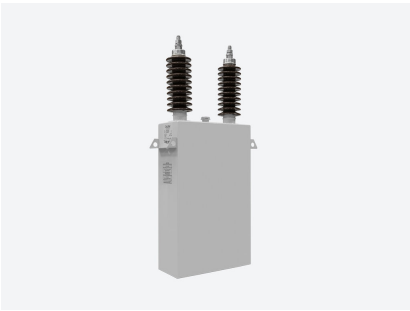

CHV-M 333/3,81

CHV-M 333/3,81, Condensador monofásico de Media Tensión

Código: R8A333000381E

> BIL (kV): 20/60
> Medida: Monofásico
> Frecuencia (Hz): 50
> Q (kvar): 333
> Un (V): 3810

Descripción

Condensador de Media Tensión **CHV**, formado por diferentes elementos capacitivos básicos. Estas unidades básicas se conectan en grupos serie y paralelo con la finalidad de obtener la potencia a tensión necesaria.

Todos los elementos están protegidos por un fusible interno que en caso de defecto se desconectará, aislando únicamente la unidad básica dañada. La protección por fusibles internos nos aporta mayor seguridad del sistema y continuidad de servicio.

Aplicación

Los condensadores **CHV-M** son utilizados para la formación de baterías de MT,
tanto fijas como automáticas.

Dependiendo de la potencia y tensión requeridas, variaremos el número de condensadores en paralelo y/o serie. Su caja de acero inoxidable hace que el condensador **CHV** sea versátil tanto para uso interior como exterior.

Fecha creación: 25/11/2026 - CIRCUTOR, SAU se reserva el derecho de realizar cambios técnicos o modificar el contenido/imágenes de este documento sin previo aviso, para mejorar su fiabilidad, funcionalidad, diseño o por otros motivos.
No acepta responsabilidad alguna por los posibles errores, inexactitud o la posible falta de información en el mismo.

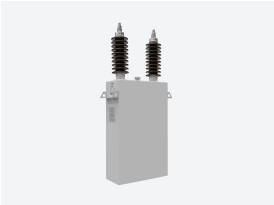

CHV-M 333/3,81

Condensador monofásico (uso exterior e interior)

Código: R8A333000381E

Especificaciones

Aisladores

Material	Porcelana
Nivel de aislamiento	20/60 kV
Nivel de polución	16 mm / kV

Características eléctricas

Pérdidas (W)	≤ 0,15 W / kvar
Potencia	333 kvar
Resistencia de descarga	Ubicación: interior Tiempo de descarga: ≤ 10 minutos Tensión residual: ≤ 75 V
Sobretensión	1,1 Un 12 h en 24 horas 1,15 Un 30 min en 24 horas 1,2 Un 5 min en 24 horas 1,30 Un 1 min en 24 horas
Tensión	3810 V

Características mecánicas

Tamaño (mm) ancho x alto x fondo	350 x 957 x 160 (mm)
Material	Dieléctrico: Film polipropileno rugoso Electrodo: Hoja de aluminio cortada con láser Aceite impregnante: SAS-40E ó M/DBT (libre de PCB)
Envolvente	Acero inoxidable pintada RAL 7035. Presenta 2 alas para fijar al bastidor y evitar esfuerzos mecánicos en los bornes de porcelana
Fijación	Horizontal o vertical
Peso Neto (kg)	52,3

Características ambientales

Instalación, lugar, posición.	Interior / Exterior

Normas

Normas	IEC 60871-1, IEC 60871-6

CHV-M
Condensadores monofásicos de Media Tensión

CÓDIGO	TIPO	Q (kvar)	Un (V)	BIL (kV)	an x h x f	Peso (kg)
BIL 20/60 kV (50 Hz) - 3,81 kV						
R8A0500003815	CHV-M 50/3,81	50	3810	20/60	350 x 487 x 160	18,2
R8A075000381E	CHV-M 75/3,81	75	3810	20/60	350 x 487 x 160	18,5
R8A100000381E	CHV-M 100/3,81	100	3810	20/60	350 x 537 x 160	21,9
R8A150000381E	CHV-M 150/3,81	150	3810	20/60	350 x 637 x 160	29,1
R8A167000381E	CHV-M 167/3,81	167	3810	20/60	350 x 637 x 160	29,3
R8A200000381E	CHV-M 200/3,81	200	3810	20/60	350 x 697 x 160	33,5

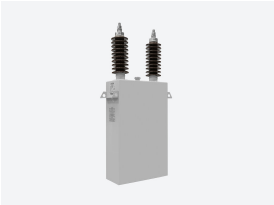

CHV-M 333/3,81

Condensador monofásico (uso exterior e interior)

Código: R8A333000381E

CÓDIGO	TIPO	Q (kvar)	Un (V)	BIL (kV)	an x h x f	Peso (kg)
R8A250000381E	CHV-M 250/3,81	250	3810	20/60	350 x 867 x 160	44,8
R8A300000381E	CHV-M 300/3,81	300	3810	20/60	350 x 867 x 160	45,8
R8A333000381E	CHV-M 333/3,81	333	3810	20/60	350 x 957 x 160	52,3
R8A500000381E	CHV-M 500/3,81	500	3810	20/60	350 x 1097 x 175	68,3
BIL 28/75 kV (50 Hz) - 6,35 kV						
R8B0500006355	CHV-M 50/6,35	50	3810	20/60	350 x 487 x 160	17,9
R8B0750006355	CHV-M 75/6,35	75	3810	20/60	350 x 537 x 160	21,8
R8B1000006355	CHV-M 100/6,35	100	6350	28/75	350 x 537 x 160	21,8
R8B150000635E	CHV-M 150/6,35	150	6350	28/75	350 x 637 x 160	28,6
R8B167000635E	CHV-M 167/6,35	167	6350	28/75	350 x 637 x 160	29,1
R8B250000635E	CHV-M 250/6,35	250	6350	28/75	350 x 757 x 160	37,8
R8B300000635E	CHV-M 300/6,35	300	6350	28/75	350 x 867 x 160	45,3
R8B333000635E	CHV-M 333/6,35	333	6350	28/75	350 x 857 x 175	49,4
R8B400000635E	CHV-M 400/6,35	400	6350	28/75	350 x 927 x 175	54,5
R8B500000635E	CHV-M 500/6,35	500	6350	28/75	350 x 1067 x 175	65,6
R8B600000635E	CHV-M 600/6,35	600	6350	28/75	350 x 1247 x 175	79,2
R8B750000635E	CHV-M 750/6,35	750	6350	28/75	350 x 1217 x 200	90,4
BIL 38/95 kV (50 Hz) - 9,53 kV						
R8C0500009535	CHV-M 50/9,53	50	9530	38/95	350 x 530 x 160	19,5
R8C0750009535	CHV-M 75/9,53	75	9530	38/95	350 x 530 x 160	20,2
R8C1000009535	CHV-M 100/9,53	100	9530	38/95	350 x 580 x 160	23,6
R8C1500009535	CHV-M 150/9,53	150	9530	38/95	350 x 680 x 160	31
R8C2500009535	CHV-M 250/9,53	250	9530	38/95	350 x 910 x 160	46,9
R8C300000953E	CHV-M 300/9,53	300	9530	38/95	350 x 910 x 160	48
R8C333000953E	CHV-M 333/9,53	333	9530	38/95	350 x 1000 x 160	54,7
R8C400000953E	CHV-M 400/9,53	400	9530	38/95	350 x 1000 x 175	59,7
R8C500000953E	CHV-M 500/9,53	500	9530	38/95	350 x 1140 x 175	71
R8C600000953E	CHV-M 600/9,53	600	9530	38/95	350 x 1290 x 175	83,1
R8C750000953E	CHV-M 750/9,53	750	9530	38/95	350 x 1257 x 200	90,4
BIL 50/125 kV (50 Hz) - 12,7 kV						
R8D0500012705	CHV-M 50/12,7	50	12700	50/125	350 x 615 x 160	19,7
R8D0750012705	CHV-M 75/12,7	75	12700	50/125	350 x 665 x 160	23,4
R8D1000012705	CHV-M 100/12,7	100	12700	50/125	350 x 715 x 160	26,8
R8D1500012705	CHV-M 150/12,7	150	12700	50/125	350 x 765 x 160	31,2
R8D1670012705	CHV-M 167/12,7	167	12700	50/125	350 x 825 x 160	35,1
R8D2500012705	CHV-M 250/12,7	250	12700	50/125	350 x 995 x 160	47
R8D3000012705	CHV-M 300/12,7	300	12700	50/125	350 x 995 x 160	48,1
R8D3330012705	CHV-M 333/12,7	333	12700	50/125	350 x 1055 x 175	56,9
R8D4000012705	CHV-M 400/12,7	400	12700	50/125	350 x 1085 x 175	59,6

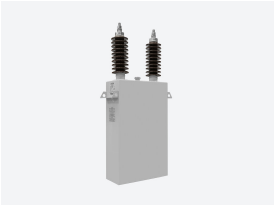

CHV-M 333/3,81

Condensador monofásico (uso exterior e interior)

Código: R8A333000381E

CÓDIGO	TIPO	Q (kvar)	Un (V)	BIL (kV)	an x h x f	Peso (kg)
R8D600001270E	CHV-M 600/12,7	600	12700	50/125	350 x 1375 x 175	83
R8D750001270E	CHV-M 750/12,7	750	12700	50/125	350 x 1405 x 200	98,8
BIL 70/170 kV (50 Hz) - 19,05 kV						
R8E0500019055	CHV-M 50/19,05	50	19050	70/170	350 x 644 x 160	23,3
R8E0750019055	CHV-M 75/19,05	75	19050	70/170	350 x 644 x 160	23,6
R8E1500019055	CHV-M 150/19,05	150	19050	70/170	350 x 804 x 160	35
R8E1670019055	CHV-M 167/19,05	167	19050	70/170	350 x 804 x 160	35,3
R8E2000019055	CHV-M 200/19,05	200	19050	70/170	350 x 864 x 160	39,4
R8E2500019055	CHV-M 250/19,05	250	19050	70/170	350 x 964 x 175	50,8
R8E3000019055	CHV-M 300/19,05	300	19050	70/170	350 x 1034 x 175	56,5
R8E3330019055	CHV-M 333/19,05	333	19050	70/170	350 x 1034 x 175	57,1
R8E4000019055	CHV-M 400/19,05	400	19050	70/170	350 x 1134 x 175	64,4
R8E5000019055	CHV-M 500/19,05	500	19050	70/170	350 x 1244 x 175	73,7
R8E6000019055	CHV-M 600/19,05	600	19050	70/170	350 x 1264 x 200	84,1
R8E7500019055	CHV-M 750/19,05	750	19050	70/170	350 x 1454 x 200	104,2

Los códigos R8xxxxxxxxxxx5 no pueden llevar fusible interno.

Fecha creación: 25/11/2026 - CIRCUTOR, SAU se reserva el derecho de realizar cambios técnicos o modificar el contenido/imágenes de este documento sin previo aviso, para mejorar su fiabilidad, funcionalidad, diseño o por otros motivos.
No acepta responsabilidad alguna por los posibles errores, inexactitud o la posible falta de información en el mismo.

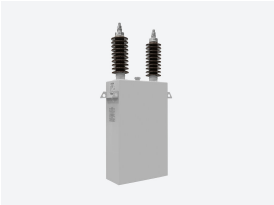

CHV-M 333/3,81

Condensador monofásico (uso exterior e interior)

Código: R8A333000381E

Dimensiones

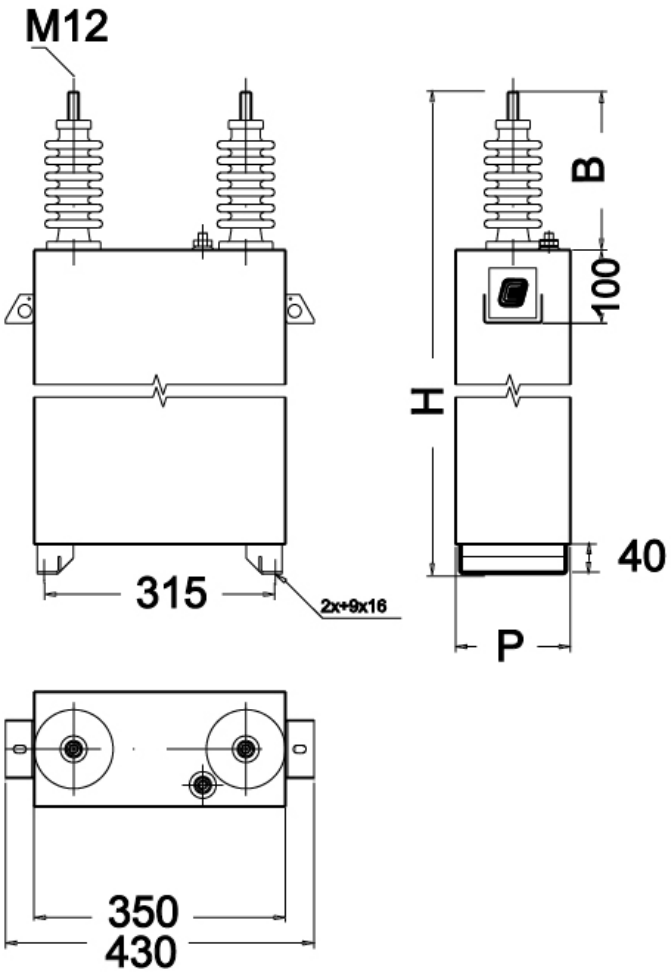

Fecha creación: 25/11/2026 - CIRCUTOR, SAU se reserva el derecho de realizar cambios técnicos o modificar el contenido/imágenes de este documento sin previo aviso, para mejorar su fiabilidad, funcionalidad, diseño o por otros motivos.
No acepta responsabilidad alguna por los posibles errores, inexactitud o la posible falta de información en el mismo.