

OPTIM EMK4-175-440

OPTIM EMK4-175-440, Batería automática de condensadores con contactor estático

Código: R46420.

> Sección cable (mm2): 120
> kvar (400 V): 147
> kvar (440 V): 175
> Interruptor automático opcional (A): 400
> Interruptor manual opcional (A): 400
> Composición: 25 + 50 + 100
> Tensión uso (V): 440

Descripción

Las baterías de condensadores serie **OPTIM-EMK** son equipos diseñados para la compensación de energía reactiva en redes donde los niveles de cargas son fluctuantes.

Las variaciones de potencia son relativamente rápidas (del orden de milisegundos) con lo cual la maniobra se realiza mediante tiristores, los cuales están conectados a una placa de control de tensión, de tal manera que la conexión y desconexión del condensador se realiza con diferencia cero de tensión.

Con este sistema se evitan transitorios en la conexión y desconexión de los pasos, pudiendo tener una respuesta inmediata a las fluctuaciones de carga.

Aplicación

La aplicación habitual se realizaría en cargas individuales ó instalaciones donde es necesaria una respuesta rápida de compensación (ej equipos de soldadura, motores para elevadores, ascensores, etc)

Fecha creación: 23/11/2026 - CIRCUTOR, SAU se reserva el derecho de realizar cambios técnicos o modificar el contenido/imágenes de este documento sin previo aviso, para mejorar su fiabilidad, funcionalidad, diseño o por otros motivos.
No acepta responsabilidad alguna por los posibles errores, inexactitud o la posible falta de información en el mismo.



OPTIM EMK4-175-440

Baterías automáticas con sistema estático

Código: R46420.

Especificaciones

Características eléctricas

Resistencia de descarga	75 V / 3 min
Sobretensión	10 % 8 h sobre 24 h 15 % hasta 15 min sobre 24 h 20 % hasta 5 min sobre 24 h 30 % hasta 1 min sobre 24 h
Tensión de refuerzo	440 V (400 V)
Tensión	400 V (otras tensiones consultar)

Características mecánicas

Tamaño (mm) ancho x alto x fondo	900 x 1900 x 650 (mm)
Gestión térmica	Natural o forzada según opciones
Fijación	Vertical. Distancia mínima entre condensadores 2 cm
Peso Neto (kg)	169

Características ambientales

Grado de protección	IP 21
Humedad relativa (sin condensación)	80%
Temperatura de trabajo	Tª clase D: Media diaria: 45 °C, media anual: 35 °C, máxima: 50 °C, mínima: -25 °C

Normas

Certificaciones	VDE 560
Seguridad eléctrica, Altitud máx. (m)	2000
Normas	IEC 60831-1, IEC 70/7, UNE-EN 20827, UNE-EN 20010, BS 1650

Circuito de medida de corriente

Sobrecarga admisible	1,3 In
Sobrecarga permanente	1,3 In

Prestaciones

Componentes	Condensador CLZ Medida trifásica Unidad de maniobra estática en cada escalón, compuesta por contactores estáticos (tiristores) Protección individual de cada escalón por fusibles con alto poder de corte (APR) Serie NH-00 ó Neozed según tipo Magnetotérmico bipolar de protección para maniobra de batería y regulador Regulador de energía reactiva serie computer Max Fast Radiadores para la disipación de calor Termostato incorporado en el mismo radiador para la desconexión del escalón en caso de elevada temperatura (90 °C)
Opcional	Interruptor manual en cabecera de batería Interruptor automático en cabecera de batería Interruptor automático + Protección diferencial en cabecera de batería Unidad de ventilación forzada + termostato Placa de policarbonato contar contactos directos Autotransformador 400/230 V

Fecha creación: 23/11/2026 - CIRCUTOR, SAU se reserva el derecho de realizar cambios técnicos o modificar el contenido/imágenes de este documento sin previo aviso, para mejorar su fiabilidad, funcionalidad, diseño o por otros motivos.
No acepta responsabilidad alguna por los posibles errores, inexactitud o la posible falta de información en el mismo.



OPTIM EMK4-175-440

Baterías automáticas con sistema estático

Código: R46420.

OPTIM EMK
Baterías automáticas de condensadores con contactor estático, 50 Hz.

CÓDIGO	TIPO	kvar (400 V)	kvar (440 V)	Sección cable (mm2)
OPTIM EMk4				
R46420.	OPTIM EMK4-175-440	147	175	120
R46422.	OPTIM EMK4-250-440	207	250	185
R46424.	OPTIM EMK4-300-440	248	300	240
R46425.	OPTIM EMK4-350-440	289	350	2x150
R46426.	OPTIM EMK4-400-440	331	400	2x185
OPTIM EMk6				
R46431.	OPTIM EMK6-400-440	331	400	2x185
R46435.	OPTIM EMK6-450-440	372	450	2x185
R46437.	OPTIM EMK6-550-440	455	550	2x240
R46438.	OPTIM EMK6-600-440	496	600	2x240
OPTIM EMk8				
R46442.	OPTIM EMK8-600-440	496	600	2x240
R46444.	OPTIM EMK8-650-440	537	650	3x150
R46450.	OPTIM EMK8-750-440	620	750	3x185
R46455.	OPTIM EMK8-800-440	661	800	2x240 / 240
OPTIM EMk10				
R46505.	OPTIM EMK10-850-440	702	850	2x240 / 240
R46604.	OPTIM EMK10-950-440	785	950	2x240 / 2x185
R46605.	OPTIM EMK10-1000-440	826	1000	2x240 / 2x185
OPTIM EMk12				
R46606.	OPTIM EMK12-1050-440	868	1050	2x240 / 2x240
R46608.	OPTIM EMK12-1150-440	950	1150	2x240 / 2x240
R46609.	OPTIM EMK12-1200-440	992	1200	2x240 / 2x240

Sección de cable para instalaciones con Un= 400 V. En todo caso el instalador deberá confirmar que cumpla con todo lo establecido en el reglamento de baja tensión según las particularidades de cada instalación y tipología de cable.

Fecha creación: 23/11/2026 - CIRCUTOR, SAU se reserva el derecho de realizar cambios técnicos o modificar el contenido/imágenes de este documento sin previo aviso, para mejorar su fiabilidad, funcionalidad, diseño o por otros motivos.
No acepta responsabilidad alguna por los posibles errores, inexactitud o la posible falta de información en el mismo.



OPTIM EMK4-175-440

Baterías automáticas con sistema estático

Código: R46420.

Dimensiones

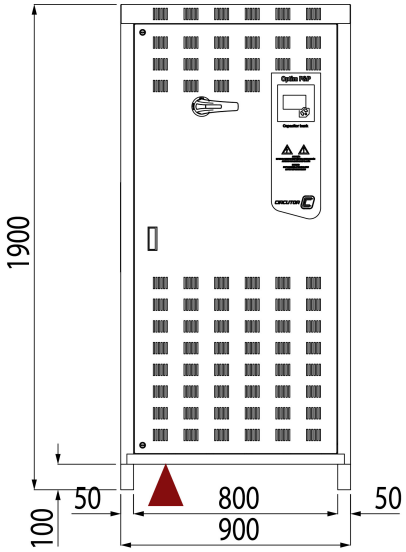

Conexiones

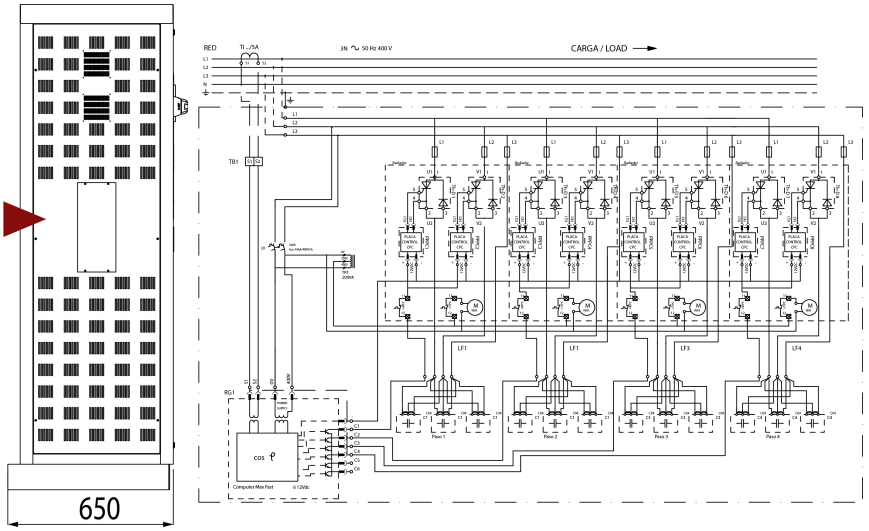

Fecha creación: 23/11/2026 - CIRCUTOR, SAU se reserva el derecho de realizar cambios técnicos o modificar el contenido/imágenes de este documento sin previo aviso, para mejorar su fiabilidad, funcionalidad, diseño o por otros motivos.
No acepta responsabilidad alguna por los posibles errores, inexactitud o la posible falta de información en el mismo.