EMB-M-2PH-80-400

EMB-M-2PH-80-400, Unidades de maniobra estática trifásica, para Condensador de 3 bornes

Código: R4132M.

> kvar (230 V): 45

> kvar (400 V): 80

Descripción

Los módulos de maniobra estática serie **EMB-2PH** constituyen el bloque básico para la construcción de baterías estáticas para la compensación del factor de potencia.

Estas baterías emplean tiristores en vez de los clásicos contactores para la conexión de cada uno de los grupos de condensadores y resultan idóneas en instalaciones en las que la corriente de carga presenta fluctuaciones rápidas y muy grandes (cambios de carga en intervalos que pueden oscilar entre unas pocas décimas de segundo y 8 o 10 segundos).

Aplicación

Los módulos de maniobras estáticas serie **EMB-2PH** están diseñadas para permitir la conexión y desconexión de condensadores en milisegundos. Se pueden usar tanto para la formación de baterías con varios escalones, como para la compensación individual de una carga que por carencia de conexión / desconexión necesita ser compensada instantáneamente, como por ejemplo, equipos de soldadura, grúas, ascensores, etc.

Fecha creación: 05/09/2025 - CIRCUTOR, SAU se reserva el derecho de realizar cambios técnicos o modificar el contenido/imágenes de este documento sin previo aviso, para mejorar su fiabilidad, funcionalidad, diseño o por otros motivos.
No acepta responsabilidad alguna por los posibles errores, inexactitud o la posible falta de información en el mismo.

EMB-M-2PH-80-400

Módulo de maniobra estática para condensadores trifásicos

Código: R4132M.

Especificaciones

Alimentación en alterna

Frecuencia	50/60 Hz

Características mecánicas

Tamaño (mm) ancho x alto x fondo	165 x 220 x 250 (mm)
Ventilación	Ventilador: tensión auxiliar a 1x230 V~ (en terminales A1, A2)
Peso Neto (kg)	4

Características ambientales

Grado de protección	IP 00
Temperatura de trabajo	80 °C temperatura máx. del disipador

Características eléctricas

Tensión	Hasta 3 x 440 V~ (sin filtros de rechazo) Hasta 3 x 415 V~ (con filtros de rechazo)

Normas

Normas	IEC 61439

Protección

di / dt	100 A/µs (L=12 µH, no incluída, debe montarse en serie con el condensador)
du / dt	Protección RC a 1000 V/µs
Elemento	Fusibles no incluídos. Se requiere protección externa contra sobrecarga y cortocircuitos. Termostato de 90 °C

EMB-2PH
Unidades de maniobra estática trifásica, para condensador de 3 bornes

CÓDIGO	TIPO	kvar (400 V)	kvar (230 V)
Requieren señal activación externa de 12 Vdc. Con bornes			
R41321.	EMB-2PH-25-400	25	12,5
R41323.	EMB-2PH-50-400	50	27,5
R4132M.	EMB-M-2PH-80-400	80	45

Tensión máxima de trabajo: 3 x 440 Vca (415 Vca con reactancias de rechazo) Cubierta policarbonato para EMB-2PH

Fecha creación: 05/09/2025 - CIRCUTOR, SAU se reserva el derecho de realizar cambios técnicos o modificar el contenido/imágenes de este documento sin previo aviso, para mejorar su fiabilidad, funcionalidad, diseño o por otros motivos.
No acepta responsabilidad alguna por los posibles errores, inexactitud o la posible falta de información en el mismo.

EMB-M-2PH-80-400

Módulo de maniobra estática para condensadores trifásicos

Código: R4132M.

Dimensiones

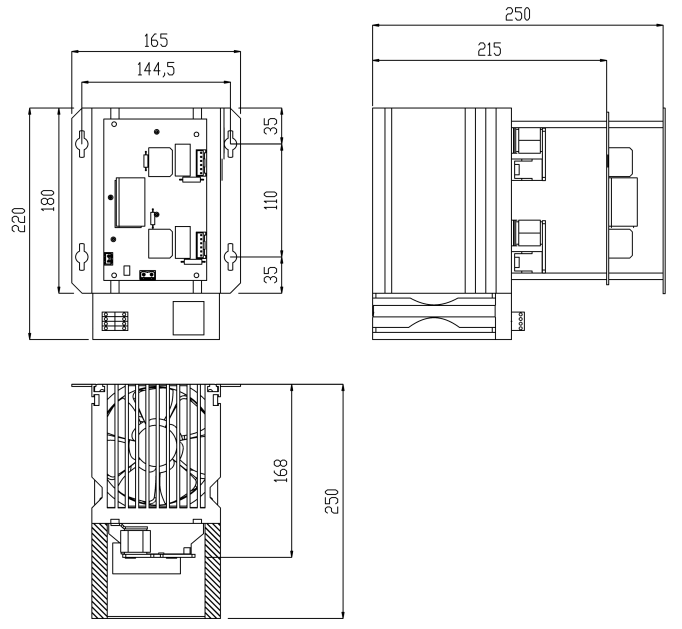
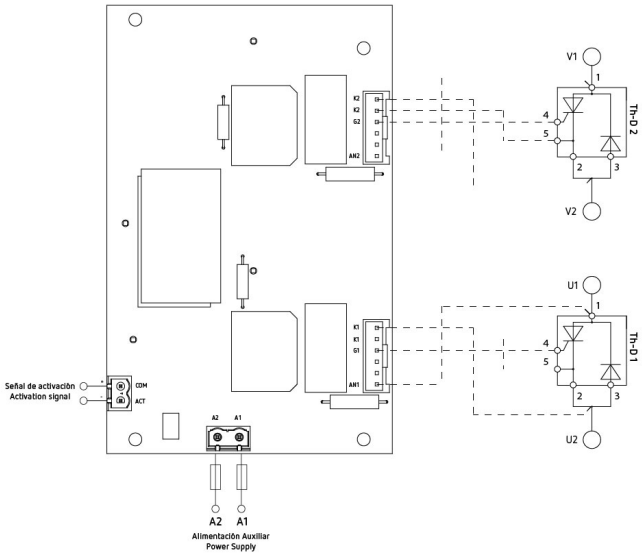
Conexiones