

OPTIM 1A-25-440

OPTIM 1A-25-440, Batería de condensadores con relé de reactiva

Código: R3Q6F1EN00000 **CONSULTAR DISPONIBILIDAD**

> Sección cable (mm2): 10
> N° Pasos: 1
> kvar (400 V): 20
> kvar (440 V): 25
> Interruptor aut.(A): Incluído
> Interruptor man.(A): -
> Composición: 1 x 25
> Tensión uso (V): 440
> Fijación: Mural

Descripción

Los grupos regulados de condensadores de la serie OPTIM 1 / OPTIM 1A / OPTIM 1M son equipos de compensación de energía reactiva maniobrados por un relé de reactiva computer one (OPTIM 1 / OPTIM 1A) ó computer one m (OPTIM 1M).

Aplicación

Su simplicidad de instalación, conjuntamente con su alta tecnología, robustez, hacen de los grupo regulados de condensadores OPTIM 1 / OPTIM 1A / OPTIM 1M un equipo compacto ideal para compensar la reactiva en instalaciones o cargas de baja potencia donde los niveles de carga no tienen importantes fluctuaciones tales como:

- Pequeños comercios
- Restaurantes
- Ascensores
- Bombas de riego
- etc.



OPTIM 1A-25-440

Grupo regulado de condensadores

Código: R3Q6F1EN00000

Especificaciones

Alimentación en alterna

Frecuencia	50 Hz

Características eléctricas

Pérdidas (W)	< 0,5 W/kvar
Resistencia de descarga	75 V / 3 min
Sobretensión	10 % 8 h sobre 24 h 15 % hasta 15 min sobre 24 h 20 % hasta 5 min sobre 24 h 30 % hasta 1 min sobre 24 h
Tensión de maniobra	Contactores: 230 V
Tensión de refuerzo	440 V
Tolerancia C	-5% / 10 %
Tensión	400 V (otras tensiones consultar)

Características mecánicas

Tamaño (mm) ancho x alto x fondo	270 x 500 x 166 (mm)
Envolvente	Termoplástico. RAL 7035
Gestión térmica	Natural o forzada según opciones
Fijación	Vertical
Peso Neto (kg)	7

Características ambientales

Grado de protección	IP 21
Humedad relativa (sin condensación)	80%
Temperatura de trabajo	Tª clase D: Media diaria: 45 °C, media anual: 35 °C, máxima: 55 °C, mínima: -50 °C

Circuito de medida de corriente

Sobrecarga permanente	1,3 In
Relación de transformación	In/0,25 A

Normas

Seguridad eléctrica, Altitud máx. (m)	1000 máx. (para altitud mayor prever siempre ventilación forzada)
Normas	IEC 60831-1, IEC 61921, IEC 60439

Prestaciones

Opcional	Otras frecuencias, consultar.

Fecha creación: 24/11/2026 - CIRCUTOR, SAU se reserva el derecho de realizar cambios técnicos o modificar el contenido/imágenes de este documento sin previo aviso, para mejorar su fiabilidad, funcionalidad, diseño o por otros motivos.
No acepta responsabilidad alguna por los posibles errores, inexactitud o la posible falta de información en el mismo.



OPTIM 1A-25-440

Grupo regulado de condensadores

Código: R3Q6F1EN00000

Dimensiones

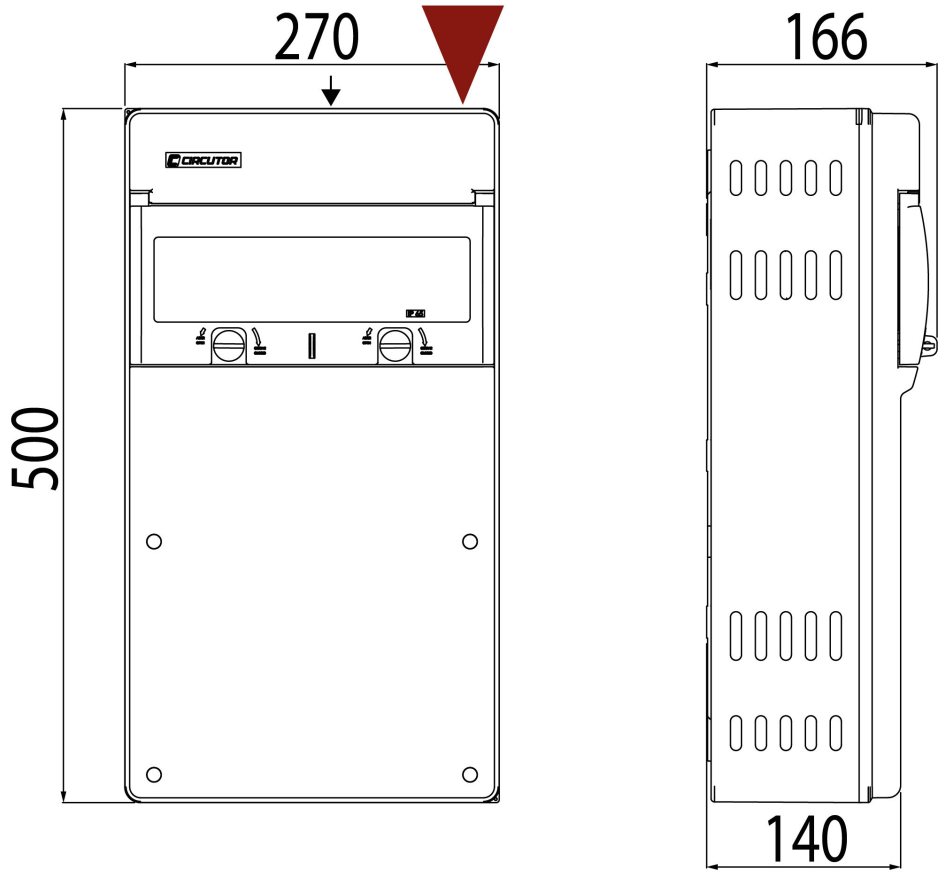

Fecha creación: 24/11/2026 - CIRCUTOR, SAU se reserva el derecho de realizar cambios técnicos o modificar el contenido/imágenes de este documento sin previo aviso, para mejorar su fiabilidad, funcionalidad, diseño o por otros motivos.
No acepta responsabilidad alguna por los posibles errores, inexactitud o la posible falta de información en el mismo.