

OPTIM 8 P&P-165-240-60Hz

OPTIM 8 P&P-165-240-60Hz, Batería automática de condensadores 60 Hz

Código: R3L4F2.

> Frecuencia (Hz): 60 Hz
> kvar (240 V): 165
> Interruptor aut.(A): 3 x 630
> Composición: 15+5x30
> Fijación: En suelo
> P%: 7

Descripción

Las baterías automáticas de condensadores serie **OPTIM P&P** son equipos diseñados para la compensación automática de energía reactiva en redes donde los niveles de cargas son fluctuantes y las variaciones de potencia tienen carencia de segundos, mediante maniobra por contactores.

Aplicación

Su simplicidad de instalación, conjuntamente con su alta tecnología y robustez, hacen de la serie **OPTIM P&P** el equipo ideal para compensar la reactiva en instalaciones donde los niveles de carga son fluctuantes.

Fecha creación: 24/11/2026 - CIRCUTOR, SAU se reserva el derecho de realizar cambios técnicos o modificar el contenido/imágenes de este documento sin previo aviso, para mejorar su fiabilidad, funcionalidad, diseño o por otros motivos.
No acepta responsabilidad alguna por los posibles errores, inexactitud o la posible falta de información en el mismo.



OPTIM 8 P&P-165-240-60Hz

Baterías automáticas de condensadores

Código: R3L4F2.

Especificaciones

Alimentación en alterna

Frecuencia	60 Hz

Características eléctricas

Pérdidas (W)	< 0,5 W/kvar
Resistencia de descarga	75 V / 3 min
Sobretensión	10 % 8 h sobre 24 h 15 % hasta 15 min sobre 24 h 20 % hasta 5 min sobre 24 h 30 % hasta 1 min sobre 24 h
Tensión de maniobra	Contactores: 230 V
Tolerancia C	-5% / 10 %

Características mecánicas

Tamaño (mm) ancho x alto x fondo	1000 x 1750 x 440 (mm)
Envolvente	Chapa metálica RAL 7035 Gris / RAL 3005 Granate
Gestión térmica	Natural o forzada según opciones
Fijación	Vertical / Autoportante
Peso Neto (kg)	145

Características ambientales

Grado de protección	IP 21
Humedad relativa (sin condensación)	80%
Temperatura de trabajo	T° clase D: Media diaria: 45 °C, media anual: 35 °C, máxima: 55 °C, mínima: -50 °C

Circuito de medida de corriente

Sobrecarga permanente	1,3 In
Relación de transformación	In / 5A

Protección

Elemento	Fusibles con alto poder de corte (APR) tipo NH-00

OPTIM P&P 60Hz
Baterías automáticas de condensadores Plug & Play, 60 Hz.

CÓDIGO	TIPO	kvar (240 V)	Interruptor aut.(A)	Composición	kvar (480 V)
OPTIM 5 P&P, bancos automáticos con regulador computer SMART III. Protección de los escalones por interruptor termomagnético.					
R3L2F0.	OPTIM 5 P&P-25-240-60Hz	25	3 x 125	5+2x10	
R3L2F1.	OPTIM 5 P&P-43,75-240-60Hz	43,75	3 x 160	6,25+3x12,5	
R3L2F2.	OPTIM 5 P&P-56,25-240-60Hz	56,25	3 x 200	6,25+4x12,5	

Fecha creación: 24/11/2026 - CIRCUTOR, SAU se reserva el derecho de realizar cambios técnicos o modificar el contenido/imágenes de este documento sin previo aviso, para mejorar su fiabilidad, funcionalidad, diseño o por otros motivos.
No acepta responsabilidad alguna por los posibles errores, inexactitud o la posible falta de información en el mismo.



OPTIM 8 P&P-165-240-60Hz

Baterías automáticas de condensadores

Código: R3L4F2.

CÓDIGO	TIPO	kvar (240 V)	Interruptor aut.(A)	Composición	kvar (480 V)
OPTIM 9 P&P, bancos automáticos con regulador computer SMART III. Protección de los escalones por fusible de cuchilla tipo NH-00.					
R3L3F3.	OPTIM 9 P&P-72,5-240-60Hz	72,5	3 x 250	6x12,5	
R3L3F5.	OPTIM 9 P&P-87,5-240-60Hz	87,5	3 x 400	7x12,5	
R3L3F7.	OPTIM 9 P&P-100-240-60Hz	100	3 x 400	8x12,5	
R3L3F9.	OPTIM 9 P&P-112,5-240-60Hz	112,5	3 x 400	9x12,5	
OPTIM 8 P&P, bancos automáticos con regulador computer SMART III. Protección de los escalones por fusible de cuchilla tipo NH-00.					
R3L4F1.	OPTIM 8 P&P-135-240-60Hz	135	3 x 630	15+4x30	
R3L4F2.	OPTIM 8 P&P-165-240-60Hz	165	3 x 630	15+5x30	
R3L4F4.	OPTIM 8 P&P-195-240-60Hz	195	3 x 630	15+6x30	
R3L4F6.	OPTIM 8 P&P-210-240-60Hz	210	3 x 800	7x30	
R3L4F8.	OPTIM 8 P&P-240-240-60Hz	240	3 x 800	8x30	
OPTIM 8L P&P, bancos automáticos con regulador computer SMART III. Protección de los escalones por fusible de cuchilla tipo NH-00.					
R3L5F4.	OPTIM 8L P&P-260-240-60Hz	260	3 x 1000	20+6x40	
R3L5F8.	OPTIM 8L P&P-300-240-60Hz	300	3 x 1000	20+7x40	
R3L5F1.	OPTIM 8L P&P-320-240-60Hz	320	3 x 1250	8x40	
OPTIM 14L P&P, bancos automáticos con regulador computer SMART III. Protección de los escalones por fusible de cuchilla tipo NH-00.					
R3L6F1.	OPTIM 14L P&P-360-240-60Hz	360	3 x 1250	9x40	
R3L6F3.	OPTIM 14L P&P-400-240-60Hz	400	3 x 1600	10x40	
R3L6F5.	OPTIM 14L P&P-440-240-60Hz	440	3 x 1600	11x40	
R3L6F8.	OPTIM 14L P&P-480-240-60Hz	480	3 x 1600	12x40	
OPTIM 5 P&P, bancos automáticos con regulador computer SMART III. Protección general del banco por interruptor termomagnético.					
R3L2D3.	OPTIM 5 P&P-50-480-60Hz		3 x 100	10+2x20	50
R3L2D6.	OPTIM 5 P&P-75-480-60Hz		3 x 125	2x12,5+2x25	75
R3L2D8.	OPTIM 5 P&P-100-480-60Hz		3 x 160	4x25	100
R3L2D1.	OPTIM 5 P&P-125-480-60Hz		3 x 200	5x25	125
OPTIM 9 P&P, bancos automáticos con regulador computer SMART III. Protección de los escalones por fusible de cuchilla tipo NH-00.					
R3L3D0.	OPTIM 9 P&P-150-480-60Hz		3 x 250	6x25	150
R3L3D1.	OPTIM 9 P&P-162,5-480-60Hz		3 x 400	12,5+6x25	162,5
R3L3D2.	OPTIM 9 P&P-175-480-60Hz		3 x 400	7x25	175
R3L3D3.	OPTIM 9 P&P-187,5-480-60Hz		3 x 400	12,5+7x25	187,5
R3L3D5.	OPTIM 9 P&P-200-480-60Hz		3 x 400	8x25	200
R3L3DA.	OPTIM 9 P&P-212,5-480-60Hz		3 x 400	12,5+8x25	212,5
R3L3D7.	OPTIM 9 P&P-225-480-60Hz		3 x 400	9x25	225
OPTIM 8 P&P, bancos automáticos con regulador computer SMART III. Protección de los escalones por fusible de cuchilla tipo NH-00.					
R3L4D1.	OPTIM 8 P&P-250-480-60Hz		3 x 400	5x50	250
R3L4D2.	OPTIM 8 P&P-275-480-60Hz		3 x 630	25+5x50	275
R3L4D7.	OPTIM 8 P&P-325-480-60Hz		3 x 630	25+6x50	325
R3L4D8.	OPTIM 8 P&P-350-480-60Hz		3 x 630	7x50	350

Fecha creación: 24/11/2026 - CIRCUTOR, SAU se reserva el derecho de realizar cambios técnicos o modificar el contenido/imágenes de este documento sin previo aviso, para mejorar su fiabilidad, funcionalidad, diseño o por otros motivos.
No acepta responsabilidad alguna por los posibles errores, inexactitud o la posible falta de información en el mismo.



OPTIM 8 P&P-165-240-60Hz

Baterías automáticas de condensadores

Código: R3L4F2.

CÓDIGO	TIPO	kvar (240 V)	Interruptor aut.(A)	Composición	kvar (480 V)
R3L4DA.	OPTIM 8 P&P-375-480-60Hz		3 x 630	25+7x50	375
R3L4D4.	OPTIM 8 P&P-400-480-60Hz		3 x 800	8x50	400
OPTIM 8L P&P, bancos automáticos con regulador computer SMART III. Protección de los escalones por fusible de cuchilla tipo NH-00.					
R3L5D0.	OPTIM 8L P&P-440-480-60Hz		3 x 800	40+5x80	440
R3L5D1.	OPTIM 8L P&P-520-480-60Hz		3 x 1000	40+6x80	520
R3L5D3.	OPTIM 8L P&P-600-480-60Hz		3 x 1000	40+7x80	600
R3L5D4.	OPTIM 8L P&P-640-480-60Hz		3 x 1250	8x80	640
OPTIM 14L P&P, bancos automáticos con regulador computer SMART III. Protección de los escalones por fusible de cuchilla tipo NH-00.					
R3L6D0.	OPTIM 14L P&P-720-480-60Hz		3 x 1250	9x80	720
R3L6D3.	OPTIM 14L P&P-800-480-60Hz		3 x 1600	10x80	800
R3L6D5.	OPTIM 14L P&P-880-480-60Hz		3 x 1600	11x80	880
R3L6D7.	OPTIM 14L P&P-960-480-60Hz		3 x 1600	12x80	960

Fecha creación: 24/11/2026 - CIRCUTOR, SAU se reserva el derecho de realizar cambios técnicos o modificar el contenido/imágenes de este documento sin previo aviso, para mejorar su fiabilidad, funcionalidad, diseño o por otros motivos.
No acepta responsabilidad alguna por los posibles errores, inexactitud o la posible falta de información en el mismo.



OPTIM 8 P&P-165-240-60Hz

Baterías automáticas de condensadores

Código: R3L4F2.

Dimensiones

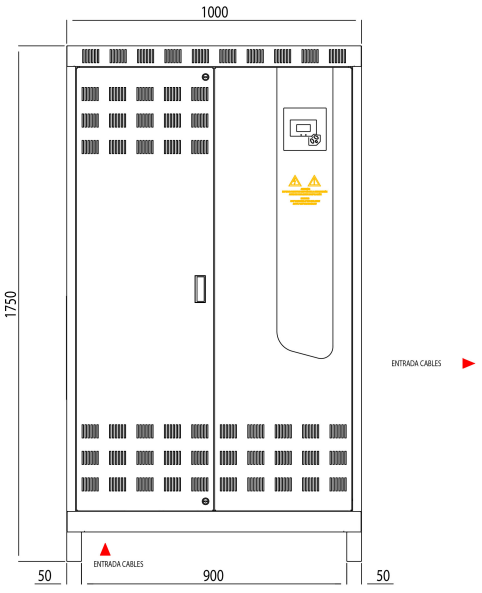

Conexiones

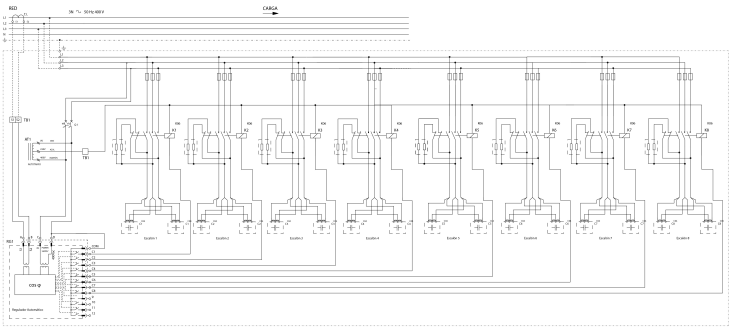

Fecha creación: 24/11/2026 - CIRCUTOR, SAU se reserva el derecho de realizar cambios técnicos o modificar el contenido/imágenes de este documento sin previo aviso, para mejorar su fiabilidad, funcionalidad, diseño o por otros motivos.
No acepta responsabilidad alguna por los posibles errores, inexactitud o la posible falta de información en el mismo.