

OPTIM 8 P&P-300-440

OPTIM 8 P&P-300-440, Batería automática de condensadores

Código: R3L410.

> Sección cable (mm2): 2x150
> Nº Pasos: 6
> kvar (400 V): 248
> kvar (440 V): 300
> Interruptor automático opcional (A): 630
> Interruptor manual opcional (A): 630
> Composición: 2x30+4x60
> Tensión uso (V): 440
> Fijación: En suelo

Descripción

Las baterías automáticas de condensadores serie **OPTIM P&P** son equipos diseñados para la compensación automática de energía reactiva en redes donde los niveles de cargas son fluctuantes y las variaciones de potencia tienen carencia de segundos, mediante maniobra por contactores.

Aplicación

Su simplicidad de instalación, conjuntamente con su alta tecnología y robustez, hacen de la serie **OPTIM P&P** el equipo ideal para compensar la reactiva en instalaciones donde los niveles de carga son fluctuantes.

Fecha creación: 23/11/2026 - CIRCUTOR, SAU se reserva el derecho de realizar cambios técnicos o modificar el contenido/imágenes de este documento sin previo aviso, para mejorar su fiabilidad, funcionalidad, diseño o por otros motivos.
No acepta responsabilidad alguna por los posibles errores, inexactitud o la posible falta de información en el mismo.



OPTIM 8 P&P-300-440

Baterías automáticas de condensadores

Código: R3L410.

Especificaciones

Alimentación en alterna

Frecuencia	50 Hz

Características eléctricas

Pérdidas (W)	< 0,5 W/kvar
Resistencia de descarga	75 V / 3 min
Sobretensión	10 % 8 h sobre 24 h 15 % hasta 15 min sobre 24 h 20 % hasta 5 min sobre 24 h 30 % hasta 1 min sobre 24 h
Tensión de maniobra	Contactores: 230 V
Tensión de refuerzo	440 V
Tolerancia C	-5% / 10 %
Tensión	400 V (otras tensiones consultar)

Características mecánicas

Tamaño (mm) ancho x alto x fondo	1000 x 1750 x 440 (mm)
Envolvente	Chapa metálica RAL 7035 Gris / RAL 3005 Granate
Gestión térmica	Natural o forzada según opciones
Fijación	Vertical / Autoportante
Peso Neto (kg)	126

Características ambientales

Grado de protección	IP 21
Humedad relativa (sin condensación)	80%
Temperatura de trabajo	Tª clase D: Media diaria: 45 °C, media anual: 35 °C, máxima: 55 °C, mínima: -50 °C

Circuito de medida de corriente

Sobrecarga permanente	1,3 In
Relación de transformación	In/5 A

Normas

Seguridad eléctrica, Altitud máx. (m)	1000 máx. (para altitud mayor prever siempre ventilación forzada)
Normas	IEC 60831-1, IEC 61921, IEC 60439

Prestaciones

Componentes	Regulador energía reactiva, Computer C Wi-Fi, con indicación digital y 6 ó 12 salidas de relé según tipo.
Opcional	Interruptor manual en cabecera de batería. Interruptor automático en cabecera de batería. Interruptor automático + protección diferencial en cabecera de batería. Unidad de ventilación forzada + termostato. Placa de policarbonato contra contactos directos. Autotransformador 400/230 V (incluido en OPTIM 8, 9, 8L, 14L, y 16L). Regulador con Analizador de redes incorporado y medida trifásica

Fecha creación: 23/11/2026 - CIRCUTOR, SAU se reserva el derecho de realizar cambios técnicos o modificar el contenido/imágenes de este documento sin previo aviso, para mejorar su fiabilidad, funcionalidad, diseño o por otros motivos.
No acepta responsabilidad alguna por los posibles errores, inexactitud o la posible falta de información en el mismo.



OPTIM 8 P&P-300-440

Baterías automáticas de condensadores

Código: R3L410.

	Computer SMART III. Otras frecuencias, consultar.

Protección

Elemento	Fusibles con alto poder de corte (APR) tipo NH-00

OPTIM P&P

Baterías automáticas de condensadores Plug & Play de 12,5 a 1600 kvar, 50 Hz.

CÓDIGO	TIPO	kvar (400 V)	kvar (440 V)	Nº Pasos	Sección cable (mm2)
OPTIM 3 P&P, baterías automáticas con regulador computer C Wi-Fi					
R3L110.	OPTIM 3 P&P-12,5-440	10	12,5	3	6
R3L120.	OPTIM 3 P&P-17,5-440	14	17,5	3	6
R3L130.	OPTIM 3 P&P-25-440	20	25	3	10
R3L140.	OPTIM 3 P&P-31,25-440	26	31,25	3	10
R3L150.	OPTIM 3 P&P-37,5-440	31,25	37,5	3	16
R3L160.	OPTIM 3 P&P-43,75-440	36	43,75	3	25
R3L170.	OPTIM 3 P&P-52,5-440	43	52,5	3	25
R3L180.	OPTIM 3 P&P-62,5-440	51	62,5	3	35
OPTIM 5 P&P, baterías automáticas con regulador computer C Wi-Fi					
R3L210.	OPTIM 5 P&P-55-440	45	55	4	35
R3L220.	OPTIM 5 P&P-70-440	58	70	4	50
R3L230.	OPTIM 5 P&P-90-440	74	90	4	70
R3L240.	OPTIM 5 P&P-105-440	87	105	4	70
R3L250.	OPTIM 5 P&P-135-440	112	135	5	95
R3L260.	OPTIM 5 P&P-150-440	124	150	5	120
OPTIM 8 P&P, baterías automáticas con regulador computer C Wi-Fi. Autotransformador alimentación maniobra incorporado					
R3L410.	OPTIM 8 P&P-300-440	248	300	6	2x150
R3L420.	OPTIM 8 P&P-330-440	273	330	6	2x150
R3L430.	OPTIM 8 P&P-390-440	322	390	7	2x185
R3L440.	OPTIM 8 P&P-450-440	372	450	8	2x240
R3L450.	OPTIM 8 P&P-480-440	396	480	8	2x240
OPTIM 9 P&P, baterías automáticas con regulador computer C Wi-Fi. Autotransformador alimentación maniobra incorporado					
R3L310.	OPTIM 9 P&P-165-440	136	165	6	120
R3L320.	OPTIM 9 P&P-195-440	161	195	7	150
R3L330.	OPTIM 9 P&P-225-440	186	225	8	185
R3L340.	OPTIM 9 P&P-255-440	211	255	9	240
R3L350.	OPTIM 9 P&P-270-440	223	270	9	240
OPTIM 8L P&P, baterías automáticas con regulador computer C Wi-Fi. Autotransformador alimentación maniobra incorporado					
R35L10.	OPTIM 8L P&P-550-440	454	550	6	2x240
R35L20.	OPTIM 8L P&P-650-440	537	650	7	3x150

Fecha creación: 23/11/2026 - CIRCUTOR, SAU se reserva el derecho de realizar cambios técnicos o modificar el contenido/imágenes de este documento sin previo aviso, para mejorar su fiabilidad, funcionalidad, diseño o por otros motivos.
No acepta responsabilidad alguna por los posibles errores, inexactitud o la posible falta de información en el mismo.



OPTIM 8 P&P-300-440

Baterías automáticas de condensadores

Código: R3L410.

CÓDIGO	TIPO	kvar (400 V)	kvar (440 V)	Nº Pasos	Sección cable (mm2)
R35L30.	OPTIM 8L P&P-750-440	620	750	8	3x185
R35L40.	OPTIM 8L P&P-800-440	661	800	8	3x185
OPTIM 14L P&P, baterías automáticas con regulador computer C Wi-Fi. Autotransformador alimentación maniobra incorporado					
R36L10.	OPTIM 14L P&P-900-440	743	900	10	3x150/185
R36L20.	OPTIM 14L P&P-950-440	785	950	10	3x185/185
R36L30.	OPTIM 14L P&P-1050-440	867	1050	11	3x185/240
R36L40.	OPTIM 14L P&P-1150-440	950	1150	12	3x185/2x150
R36L50.	OPTIM 14L P&P-1200-440	991	1200	12	3x185/2x185
R36L60.	OPTIM 14L P&P-1300-440	1074	1300	7	3x185/2x240
R36L70.	OPTIM 14L P&P-1400-440	1156	1400	8	3x185/3x120
OPTIM 16L P&P, baterías automáticas con regulador computer C Wi-Fi. Autotransformador alimentación maniobra incorporado					
R37L30.	OPTIM 16L P&P-1500-440	1239	1500	8	3x185/3x150
R37L40.	OPTIM 16L P&P-1600-440	1322	1600	9	3x185/3x185

Sección de cable para instalaciones con Un= 400 V. En todo caso el instalador deberá confirmar que cumpla con todo lo establecido en el reglamento de baja tensión según las particularidades de cada instalación y tipología de cable.
Todas las baterías con regulador **computer C Wi-Fi** incluyen de serie el sistema VAR

Fecha creación: 23/11/2026 - CIRCUTOR, SAU se reserva el derecho de realizar cambios técnicos o modificar el contenido/imágenes de este documento sin previo aviso, para mejorar su fiabilidad, funcionalidad, diseño o por otros motivos.
No acepta responsabilidad alguna por los posibles errores, inexactitud o la posible falta de información en el mismo.



OPTIM 8 P&P-300-440

Baterías automáticas de condensadores

Código: R3L410.

Dimensiones

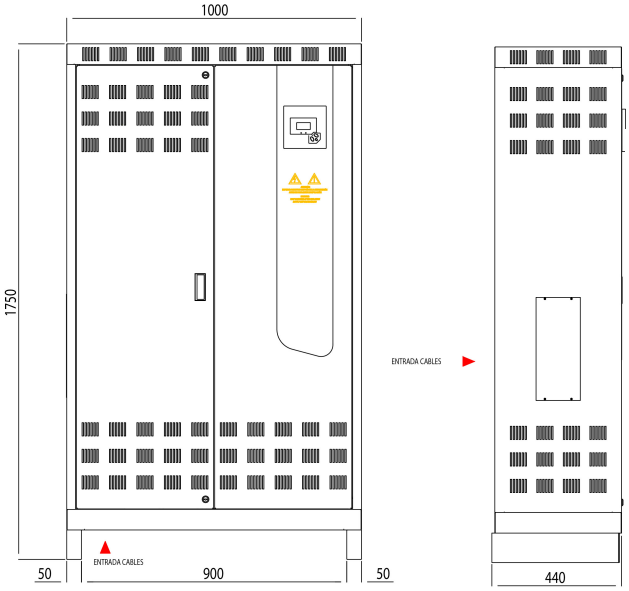

Conexiones

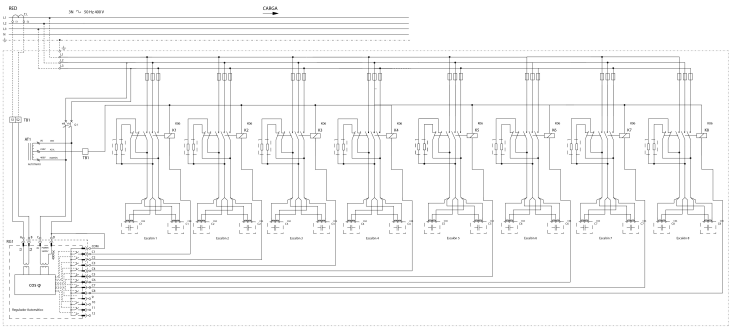

Fecha creación: 23/11/2026 - CIRCUTOR, SAU se reserva el derecho de realizar cambios técnicos o modificar el contenido/imágenes de este documento sin previo aviso, para mejorar su fiabilidad, funcionalidad, diseño o por otros motivos.
No acepta responsabilidad alguna por los posibles errores, inexactitud o la posible falta de información en el mismo.