

F1M40125PC

F1M40125PC, Condensador de motor con cable manguera

Código: R2MC6D.

> µF: 12.5
> Frecuencia (Hz): 50 / 60
> Un (V): 400/450

Descripción

Condensadores auto-regenerantes con dieléctrico de polipropileno metalizado sin impregnación y encapsulados con resina



F1M40125PC

Código: R2MC6D.

Especificaciones

Características eléctricas

Frecuencia	50 / 60 Hz
Tolerancia C	±5% (±10% C<4µF)
Vida eléctrica	Class B (400/425 V) 10000 h Class C (450/475 V) 3000 h
Tensión	400/450

Características mecánicas

Tamaño (mm) ancho x alto x fondo	35 x 70 x 35 (mm)
Material	Dieléctrico polipropileno
Envolvente	Plástico
Fijación	Tornillo de sujeción M8
Peso Neto (kg)	0,084

Características ambientales

Temperatura de trabajo	-25 ... +85 °C

Características Eléctricas

Valor de C (µF)	12.5

Normas

Normas	VDE 560-8, IEC 60252-1, EN 60252-1

F1M4
Condensadores de motor con cable manguera

CÓDIGO	TIPO	µF	Un (V)	Frecuencia (Hz)
R2MC61.	F1M40010PC	1	400/450	50 / 60
R2MC62.	F1M40015PC	1.5	400/450	50 / 60
R2MC63.	F1M40020PC	2	400/450	50 / 60
R2MC64.	F1M40025PC	2.5	400/450	50 / 60
R2MC65.	F1M40030PC	3	400/450	50 / 60
R2MC66.	F1M40040PC	4	400/450	50 / 60
R2MC67.	F1M40050PC	5	400/450	50 / 60
R2MC68.	F1M40060PC	6	400/450	50 / 60
R2MC69.	F1M40070PC	7	400/450	50 / 60
R2MC6A.	F1M40080PC	8	400/450	50 / 60
R2MC6B.	F1M40100PC	10	400/450	50 / 60
R2MC6C.	F1M40120PC	12	400/450	50 / 60
R2MC6D.	F1M40125PC	12.5	400/450	50 / 60

Fecha creación: 23/11/2026 - CIRCUTOR, SAU se reserva el derecho de realizar cambios técnicos o modificar el contenido/imágenes de este documento sin previo aviso, para mejorar su fiabilidad, funcionalidad, diseño o por otros motivos.
No acepta responsabilidad alguna por los posibles errores, inexactitud o la posible falta de información en el mismo.



F1M40125PC

Código: R2MC6D.

CÓDIGO	TIPO	µF	Un (V)	Frecuencia (Hz)
R2MC6E.	F1M40140PC	14	400/450	50 / 60
R2MC6F.	F1M40150PC	15	400/450	50 / 60
R2MC6G.	F1M40160PC	16	400/450	50 / 60
R2MC6H.	F1M40180PC	18	400/450	50 / 60
R2MC6I.	F1M40200PC	20	400/450	50 / 60
R2MC6J.	F1M40250PC	25	400/450	50 / 60
R2MC6K.	F1M40300PC	30	400/450	50 / 60
R2MC6M.	F1M40350PC	35	400/450	50 / 60
R2MC6N.	F1M40400PC	40	400/450	50 / 60
R2MC6L.	F1M40450PC	45	400/450	50 / 60
R2MC6P.	F1M40500PC	50	400/450	50 / 60
R2MC6Q.	F1M40550PC	55	400/450	50 / 60
R2MC6R.	F1M40600PC	60	400/450	50 / 60
R2MC6S.	F1M40650PC	65	400/450	50 / 60
R2MC6T.	F1M40700PC	70	400/450	50 / 60
R2MC6V.	F1M40800PC	80	400/450	50 / 60

Fecha creación: 23/11/2026 - CIRCUTOR, SAU se reserva el derecho de realizar cambios técnicos o modificar el contenido/imágenes de este documento sin previo aviso, para mejorar su fiabilidad, funcionalidad, diseño o por otros motivos.
No acepta responsabilidad alguna por los posibles errores, inexactitud o la posible falta de información en el mismo.



F1M40125PC

Código: R2MC6D.

Dimensiones



F1M40125PC

Código: R2MC6D.

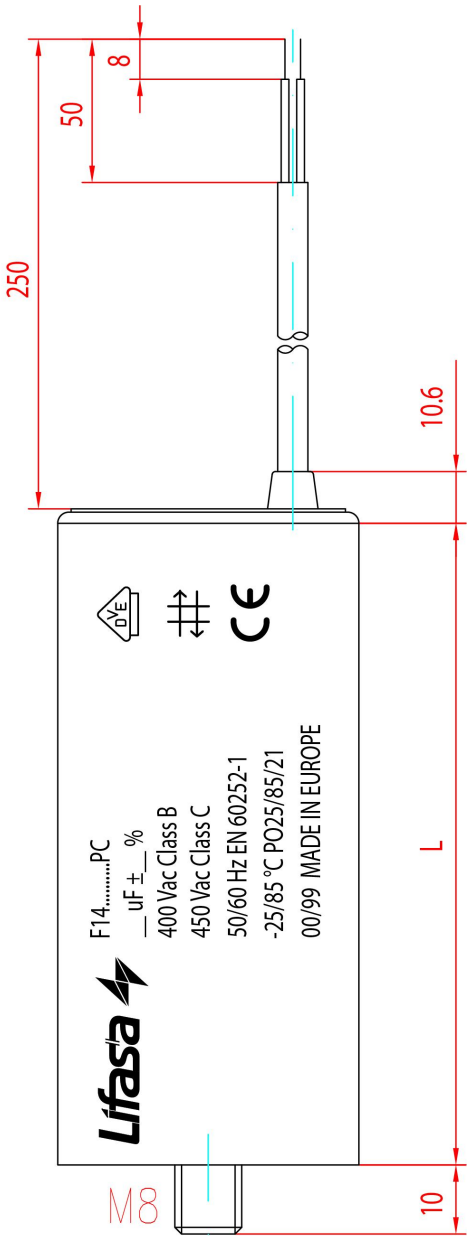

FIG. 2

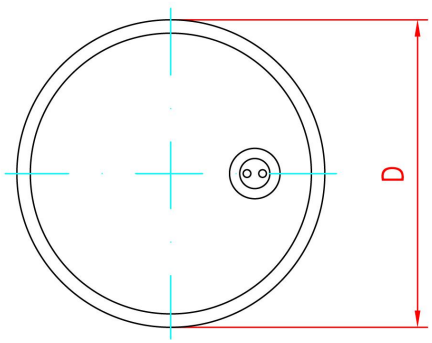

Fecha creación: 23/11/2026 - CIRCUTOR, SAU se reserva el derecho de realizar cambios técnicos o modificar el contenido/imágenes de este documento sin previo aviso, para mejorar su fiabilidad, funcionalidad, diseño o por otros motivos.
No acepta responsabilidad alguna por los posibles errores, inexactitud o la posible falta de información en el mismo.