

CSB-M-25-440

CSB-M-25-440, Condensador trifásico de potencia con protección por magnetotérmico

Código: R2394G.

> Sección cable (mm2): 10
> kvar (400 V): 21
> kvar (440 V): 25
> Poder de corte: 6 kA
> Interruptor aut.(A): 50
> Tensión de uso (V): 440
> Tipo protección: Magnetotérmico

Descripción

La aplicación de nuevas tecnologías han permitido a CIRCUTOR reinventar el clásico condensador CS fabricado desde hace más de 35 años. El espíritu de innovación y tecnología propia usada en el diseño del nuevo condensador CSB, aumentan la vida de los tradicionales condensadores prismáticos en más de un 60%. Con esta nueva serie mejoramos el modelo anterior en todos sus aspectos ofreciendo un producto más duradero, seguro y rentable para nuestros clientes.

Aplicación

Su aplicación se centra básicamente en la compensación para transformadores, y motores. En general para la compensación de instalaciones con cargas constantes.



CSB-M-25-440

Condensador trifásico de potencia con protección por magnetotérmico

Código: R2394G.

Especificaciones

Alimentación en alterna

Frecuencia	50 Hz

Características eléctricas

Sobrecarga permanente	1,3 In
Pérdidas (W)	Dieléctricas: < 0,2 W / kvar Total: < 0,5 W / kvar
Resistencia de descarga	75 V / 3 min
Sobretensión	10%
Tolerancia C	± 10 %
Tensión	440 V
Tensión de aislamiento, circuito	3 / 15 kV

Características mecánicas

Tamaño (mm) ancho x alto x fondo	140 x 381 x 280 (mm)
Envolvente	Acero tratado y pintado color RAL 3005
Gestión térmica	Natural o forzada según diseño armario
Fijación	Vertical / Horizontal. Distancia mínima entre condensadores 4 cm
Peso Neto (kg)	7

Características ambientales

Grado de protección	IP 42 con tapa cubrebornes
Humedad relativa (sin condensación)	80%
Temperatura de trabajo	Tª clase D: Media diaria: 45 °C, media anual: 35 °C, máxima: 55 °C, mínima: -25 °C

Normas

Seguridad eléctrica, Altitud máx. (m)	2000
Normas	IEC 60831-1, UNE-EN 60831-1

Prestaciones

Componentes	Condensador CSB Magnetotérmico tripolar general de protección

Protección

Tipo de elemento de corte	Regeneración dieléctrica Fusible interno Sistema de sobrepresión Vermiculita

CSB-M
Condensadores trifásicos de potencia con protección por magnetotérmico, 50 Hz



CSB-M-25-440

Condensador trifásico de potencia con protección por magnetotérmico

Código: R2394G.

CÓDIGO	TIPO	kvar (400 V)	kvar (440 V)	Tensión de uso (V)
440 Vca, 50 Hz				
R23948.	CSB-M-5-440	4	5	440
R2394A.	CSB-M-7,5-440	6	7,5	440
R2394C.	CSB-M-10-440	8	10	440
R2394D.	CSB-M-12,5-440	10	12,5	440
R2394E.	CSB-M-15-440	12,5	15	440
R2394F.	CSB-M-20-440	17	20	440
R2394G.	CSB-M-25-440	21	25	440
R2394H.	CSB-M-30-440	25	30	440
R2394J.	CSB-M-37,5-440	31	37,5	440
R2394K.	CSB-M-50-440	42	50	440
R2394L.	CSB-M-60-440	50	60	440
R2394M.	CSB-M-75-440	66	75	440

Fecha creación: 24/11/2026 - CIRCUTOR, SAU se reserva el derecho de realizar cambios técnicos o modificar el contenido/imágenes de este documento sin previo aviso, para mejorar su fiabilidad, funcionalidad, diseño o por otros motivos.
No acepta responsabilidad alguna por los posibles errores, inexactitud o la posible falta de información en el mismo.



CSB-M-25-440

Condensador trifásico de potencia con protección por magnetotérmico

Código: R2394G.

Dimensiones

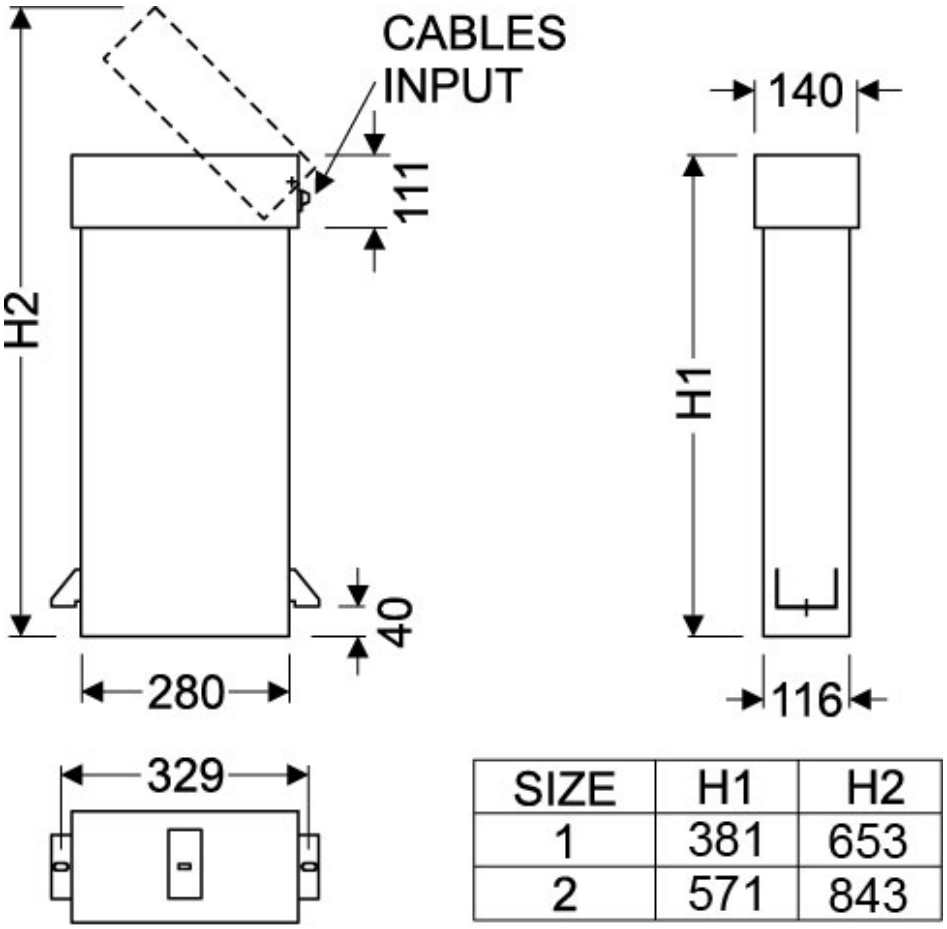

SIZE	H1	H2
1	381	653
2	571	843

Fecha creación: 24/11/2026 - CIRCUTOR, SAU se reserva el derecho de realizar cambios técnicos o modificar el contenido/imágenes de este documento sin previo aviso, para mejorar su fiabilidad, funcionalidad, diseño o por otros motivos.
No acepta responsabilidad alguna por los posibles errores, inexactitud o la posible falta de información en el mismo.