

CSB-4069/80

CSB-4069/80, Condensador trifásico bitensión para baja tensión

Código: R2329Q.

> kvar 50 Hz: 80
> kvar 60 Hz: 96
> Tensión de uso (V): 400 | 690

Especificaciones

Alimentación en alterna

Frecuencia	50 ó 60 Hz

Características eléctricas

Sobrecarga permanente	1,3 In
Pérdidas (W)	Dieléctricas: < 0,2 W / kvar Total: < 0,4 W / kvar
Resistencia de descarga	75 V / 3 min
Sobretensión	10 % 8 h sobre 24 h 15 % hasta 15 min sobre 24 h 20 % hasta 5 min sobre 24 h 30 % hasta 1 min sobre 24 h
Tolerancia C	-5 ... +15 %
Tensión de aislamiento, circuito	3 / 15 kV

Características mecánicas

Tamaño (mm) ancho x alto x fondo	360 x 520 x 120 (mm)
Envolvente	Acero tratado y pintado color RAL 3005
Gestión térmica	Natural o forzada según armario
Fijación	Vertical / Horizontal. Distancia mínima entre condensadores 4 cm
Peso Neto (kg)	13

Características ambientales

Grado de protección	IP 42 con tapa cubrebornes
Humedad relativa (sin condensación)	80%
Temperatura de trabajo	Tª clase D: Media diaria: 45 °C, media anual: 35 °C, máxima: 55 °C, mínima: -25 °C

Normas

Seguridad eléctrica, Altitud máx. (m)	2000
Normas	IEC 60831-1, UNE-EN 60831-1

Protección

Tipo de elemento de corte	Regeneración dieléctrica Fusible interno Sistema de sobrepresión Vermiculita

CSB-2V
Condensadores trifásicos de potencia bitensión, 6 terminales

CÓDIGO	TIPO	kvar 50 Hz	kvar 60 Hz	Tensión de uso (V)
400 / 690 Vca				



CSB-4069/80

Código: R2329Q.

CÓDIGO	TIPO	kvar 50 Hz	kvar 60 Hz	Tensión de uso (V)
R2329A.	CSB-4069/7,5	7.5	9	400 | 690
R2329C.	CSB-4069/10	10	12.5	400 | 690
R2329D.	CSB-4069/12,5	12.5	15	400 | 690
R2329E.	CSB-4069/15	15	17.5	400 | 690
R2329F.	CSB-4069/20	20	25	400 | 690
R2329G.	CSB-4069/25	25	30	400 | 690
R2329H.	CSB-4069/30	30	35	400 | 690
R2329J.	CSB-4069/40	40	50	400 | 690
R2329K.	CSB-4069/50	50	60	400 | 690
R2329L.	CSB-4069/60	60	70	400 | 690
R2329Q.	CSB-4069/80	80	96	400 | 690



CSB-4069/80

Código: R2329Q.

Dimensiones

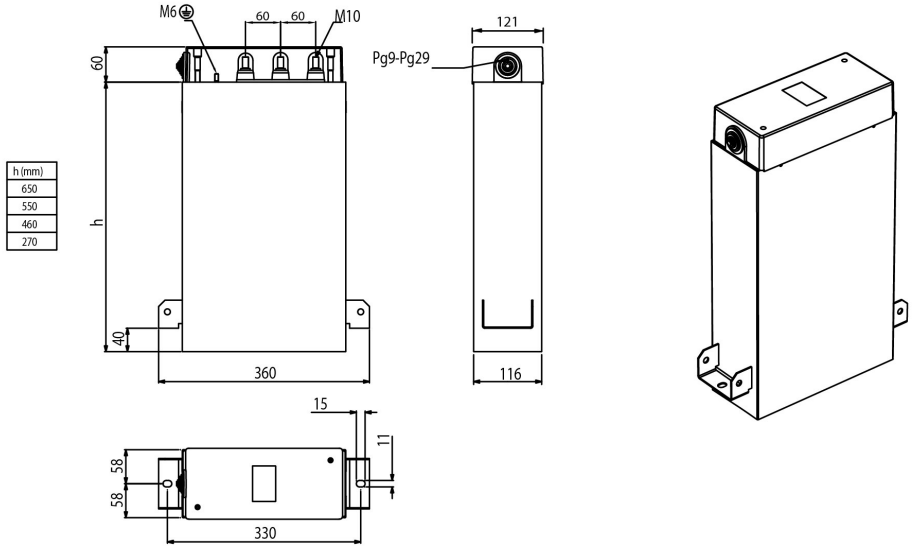

Fecha creación: 29/11/2026 - CIRCUTOR, SAU se reserva el derecho de realizar cambios técnicos o modificar el contenido/imágenes de este documento sin previo aviso, para mejorar su fiabilidad, funcionalidad, diseño o por otros motivos.
No acepta responsabilidad alguna por los posibles errores, inexactitud o la posible falta de información en el mismo.