

CSB-110/30

CSB-110/30, Condensador trifásico de potencia para baja tensión

Código: R2327H.

> kvar 50 Hz: 30
> kvar 60 Hz: 36
> Tensión de uso (V): 1100

Descripción

La aplicación de nuevas tecnologías han permitido a CIRCUTOR reinventar el clásico condensador CS .

El espíritu de innovación y tecnología propia usada en el diseño del nuevo condensador CSB, aumentan la vida de los tradicionales condensadores prismáticos en más de un 60%. Con esta nueva serie mejoramos el modelo anterior en todos sus aspectos ofreciendo un producto más duradero, seguro y rentable para nuestros clientes.

Aplicación

Su aplicación se centra en la compensación en instalaciones tanto en cargas fijas como en variaciones de cargas (baterías de condensadores).



CSB-110/30

Condensadores prismáticos de potencia

Código: R2327H.

Especificaciones

Alimentación en alterna	
Frecuencia	50 ó 60 Hz

Características eléctricas	
Sobrecarga permanente	1,3 In
Pérdidas (W)	Dieléctricas: < 0,2 W / kvar Total: < 0,4 W / kvar
Resistencia de descarga	75 V / 3 min
Sobretensión	10 % 8 h sobre 24 h 15 % hasta 15 min sobre 24 h 20 % hasta 5 min sobre 24 h 30 % hasta 1 min sobre 24 h
Tolerancia C	-5 ... +15 %
Tensión	1100 V
Tensión de aislamiento, circuito	3 / 15 kV

Características mecánicas	
Tamaño (mm) ancho x alto x fondo	360 x 330 x 120 (mm)
Envolvente	Acero tratado y pintado color RAL 3005
Gestión térmica	Natural o forzada según armario
Fijación	Vertical / Horizontal. Distancia mínima entre condensadores 4 cm
Peso Neto (kg)	6

Características ambientales	
Grado de protección	IP 42 con tapa cubrebornes
Humedad relativa (sin condensación)	80%
Temperatura de trabajo	Tª clase D: Media diaria: 45 °C, media anual: 35 °C, máxima: 55 °C, mínima: -25 °C

Normas	
Seguridad eléctrica, Altitud máx. (m)	2000
Normas	IEC 60831-1, UNE-EN 60831-1

Protección	
Tipo de elemento de corte	Regeneración dieléctrica Fusible interno Sistema de sobrepresión Vermiculita

CSB
Condensadores trifásicos de potencia para baja tensión

CÓDIGO	TIPO	kvar 50 Hz	kvar 60 Hz	Tensión de uso (V)
230 Vca				
R2321C.	CSB-23/10	10	12.5	230



CSB-110/30

Condensadores prismáticos de potencia

Código: R2327H.

CÓDIGO	TIPO	kvar 50 Hz	kvar 60 Hz	Tensión de uso (V)
R2321D.	CSB-23/12,5	12.5	15	230
R2321E.	CSB-23/15	15	17.5	230
R2321F.	CSB-23/20	20	25	230
R2321G.	CSB-23/25	25	30	230
R2321H.	CSB-23/30	30	35	230
R2321J.	CSB-23/40	40	50	230
R2321K.	CSB-23/50	50	60	230
400 Vca				
R2323E.	CSB-40/15	15	17.5	400
R2323F.	CSB-40/20	20	25	400
R2323G.	CSB-40/25	25	30	400
R2323H.	CSB-40/30	30	35	400
R2323J.	CSB-40/40	40	50	400
R2323K.	CSB-40/50	50	60	400
R2323L.	CSB-40/60	60	70	400
R2323Q.	CSB-40/80	80	95	400
R2323R.	CSB-40/100	100	120	400
440 Vca				
R2324E.	CSB-44/15	15	17.5	440
R2324F.	CSB-44/20	20	25	440
R2324G.	CSB-44/25	25	30	440
R2324H.	CSB-44/30	30	35	440
R2324J.	CSB-44/40	40	50	440
R2324K.	CSB-44/50	50	60	440
R2324L.	CSB-44/60	60	70	440
R2324Q.	CSB-44/80	80	95	440
R2324R.	CSB-44/100	100	120	440
460 Vca				
R2325E.	CSB-46/15	15	17.5	460
R2325F.	CSB-46/20	20	25	460
R2325G.	CSB-46/25	25	30	460
R2325H.	CSB-46/30	30	35	460
R2325J.	CSB-46/40	40	50	460
R2325K.	CSB-46/50	50	60	460
R2325L.	CSB-46/60	60	70	460
R2325Q.	CSB-46/80	80	95	460
R2325R.	CSB-46/100	100	120	460
525 Vca				
R2326C.	CSB-52/10	10	12.5	525

Fecha creación: 24/11/2026 - CIRCUTOR, SAU se reserva el derecho de realizar cambios técnicos o modificar el contenido/imágenes de este documento sin previo aviso, para mejorar su fiabilidad, funcionalidad, diseño o por otros motivos.
No acepta responsabilidad alguna por los posibles errores, inexactitud o la posible falta de información en el mismo.



CSB-110/30

Condensadores prismáticos de potencia

Código: R2327H.

CÓDIGO	TIPO	kvar 50 Hz	kvar 60 Hz	Tensión de uso (V)
R2326E.	CSB-52/15	15	17.5	525
R2326F.	CSB-52/20	20	25	525
R2326G.	CSB-52/25	25	30	525
R2326H.	CSB-52/30	30	35	525
R2326J.	CSB-52/40	40	50	525
R2326K.	CSB-52/50	50	60	525
R2326L.	CSB-52/60	60	70	525
R2326M.	CSB-52/70	70	85	525
690 Vca				
R232BC.	CSB-69/10	10	12.5	690
R232BE.	CSB-69/15	15	17.5	690
R232BF.	CSB-69/20	20	25	690
R232BG.	CSB-69/25	25	30	690
R232BH.	CSB-69/30	30	35	690
R232BJ.	CSB-69/40	40	50	690
R232BK.	CSB-69/50	50	60	690
R232BL.	CSB-69/60	60	70	690
R232BQ.	CSB-69/80	80	95	690
R232BR.	CSB-69/100	100	0	690
1100 Vca para redes de baja tensión				
R2327C.	CSB-110/10	10	12	1100
R2327F.	CSB-110/20	20	24	1100
R2327H.	CSB-110/30	30	36	1100
R2327J.	CSB-110/40	40	48	1100
R2327K.	CSB-110/50	50	60	1100
R2327L.	CSB-110/60	60	72	1100
R2327M.	CSB-110/70	70	84	1100

1100 Vca para redes de baja tensión (≤1000 Vca)

Fecha creación: 24/11/2026 - CIRCUTOR, SAU se reserva el derecho de realizar cambios técnicos o modificar el contenido/imágenes de este documento sin previo aviso, para mejorar su fiabilidad, funcionalidad, diseño o por otros motivos.
No acepta responsabilidad alguna por los posibles errores, inexactitud o la posible falta de información en el mismo.



CSB-110/30

Condensadores prismáticos de potencia

Código: R2327H.

Dimensiones

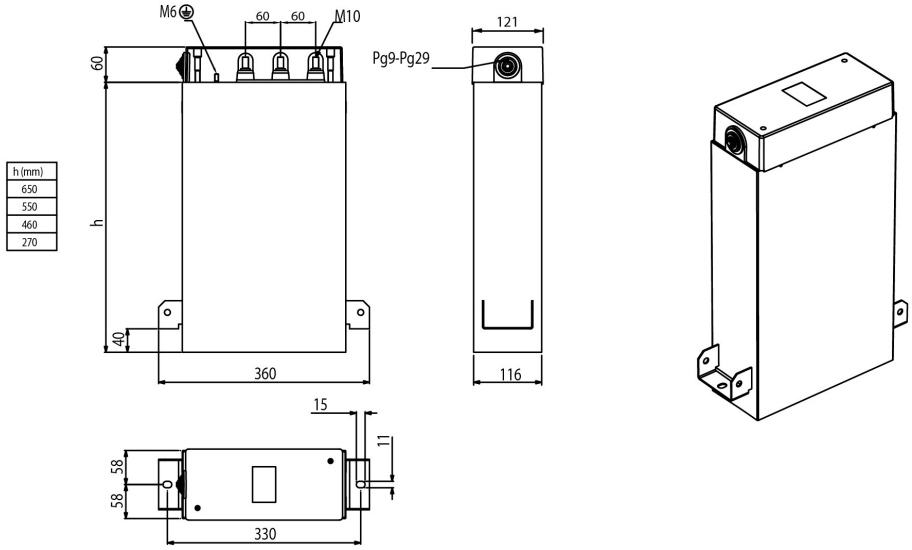

Fecha creación: 24/11/2026 - CIRCUTOR, SAU se reserva el derecho de realizar cambios técnicos o modificar el contenido/imágenes de este documento sin previo aviso, para mejorar su fiabilidad, funcionalidad, diseño o por otros motivos.
No acepta responsabilidad alguna por los posibles errores, inexactitud o la posible falta de información en el mismo.