

CQ-40/50

CQ-40/50, Condensador trifásico de potencia para baja tensión

Código: R2033K.

> kvar 50 Hz: 50
> kvar 60 Hz: 60
> Frecuencia (Hz): 50
> Tensión de uso (V): 400

Descripción

Los condensadores prismáticos CQ son condensadores del tipo seco, con una gama que cubre rangos de potencias y tensiones, tanto a 50 como a 60 Hz. Su diseño, así como los procesos de fabricación y ensayo, hacen que los condensadores con tecnología prismáticos presenten una gran longevidad. Sus 4 niveles de protección interna (autorregeneración fusible interno, tapa de sobrepresión y vermiculita), hacen de los condensadores prismáticos los más seguros del mercado.

Aplicación

Su aplicación se centra en la compensación en instalaciones tanto en cargas fijas como en variaciones de cargas (baterías de condensadores).

Fecha creación: 25/11/2026 - CIRCUTOR, SAU se reserva el derecho de realizar cambios técnicos o modificar el contenido/imágenes de este documento sin previo aviso, para mejorar su fiabilidad, funcionalidad, diseño o por otros motivos.
No acepta responsabilidad alguna por los posibles errores, inexactitud o la posible falta de información en el mismo.



CQ-40/50

Condensador trifásico de potencia para baja tensión

Código: R2033K.

Especificaciones

Alimentación en alterna

Frecuencia	50 ó 60 Hz

Características eléctricas

Sobrecarga permanente	1,3 In
Pérdidas (W)	Dieléctricas: < 0,2 W / kvar Total: < 0,4 W / kvar
Resistencia de descarga	75 V / 3 min
Sobretensión	10 % 8 h sobre 24 h 15 % hasta 15 min sobre 24 h 20 % hasta 5 min sobre 24 h 30 % hasta 1 min sobre 24 h
Tolerancia C	-5 ... +15 %
Tensión	400 V
Tensión de aislamiento, circuito	3 / 15 kV

Características mecánicas

Tamaño (mm) ancho x alto x fondo	360 x 520 x 75 (mm)
Envolvente	Acero tratado y pintado color RAL 3005
Gestión térmica	Natural o forzada según armario
Fijación	Vertical. Distancia mínima entre condensadores 4 cm
Peso Neto (kg)	8,54

Características ambientales

Grado de protección	IP 42 con tapa cubrebornes
Humedad relativa (sin condensación)	80%
Temperatura de trabajo	Tª clase C: Media diaria: 40 °C, media anual: 30 °C, máxima: 50 °C, mínima: -40 °C

Normas

Certificaciones	VDE 560
Seguridad eléctrica, Altitud máx. (m)	2000
Normas	IEC 60831-1, IEC 70/7, UNE-EN 20827, UNE-EN 20010, BS 1650

Protección

Tipo de elemento de corte	Regeneración dieléctrica Fusible interno Sistema de sobrepresión Vermiculita

CQ-50 Hz
Condensadores trifásicos de potencia para baja tensión

CÓDIGO	TIPO	kvar 50 Hz	kvar 60 Hz	Tensión de uso (V)
400 Vca				



CQ-40/50

Condensador trifásico de potencia para baja tensión

Código: R2033K.

CÓDIGO	TIPO	kvar 50 Hz	kvar 60 Hz	Tensión de uso (V)
R2033C.	CQ-40/10	10	12.5	400
R2033D.	CQ-40/12,5	12.5	15	400
R2033E.	CQ-40/15	15	17.5	400
R2033F.	CQ-40/20	20	25	400
R2033G.	CQ-40/25	25	30	400
R2033H.	CQ-40/30	30	35	400
R2033J.	CQ-40/40	40	50	400
R2033K.	CQ-40/50	50	60	400
440 Vca				
R2034E.	CQ-44/15	15	17.5	440
R2034F.	CQ-44/20	20	25	440
R2034G.	CQ-44/25	25	30	440
R2034H.	CQ-44/30	30	35	440
R2034J.	CQ-44/40	40	50	440
R2034K.	CQ-44/50	50	60	440

Fecha creación: 25/11/2026 - CIRCUTOR, SAU se reserva el derecho de realizar cambios técnicos o modificar el contenido/imágenes de este documento sin previo aviso, para mejorar su fiabilidad, funcionalidad, diseño o por otros motivos.
No acepta responsabilidad alguna por los posibles errores, inexactitud o la posible falta de información en el mismo.



CQ-40/50

Condensador trifásico de potencia para baja tensión

Código: R2033K.

Dimensiones

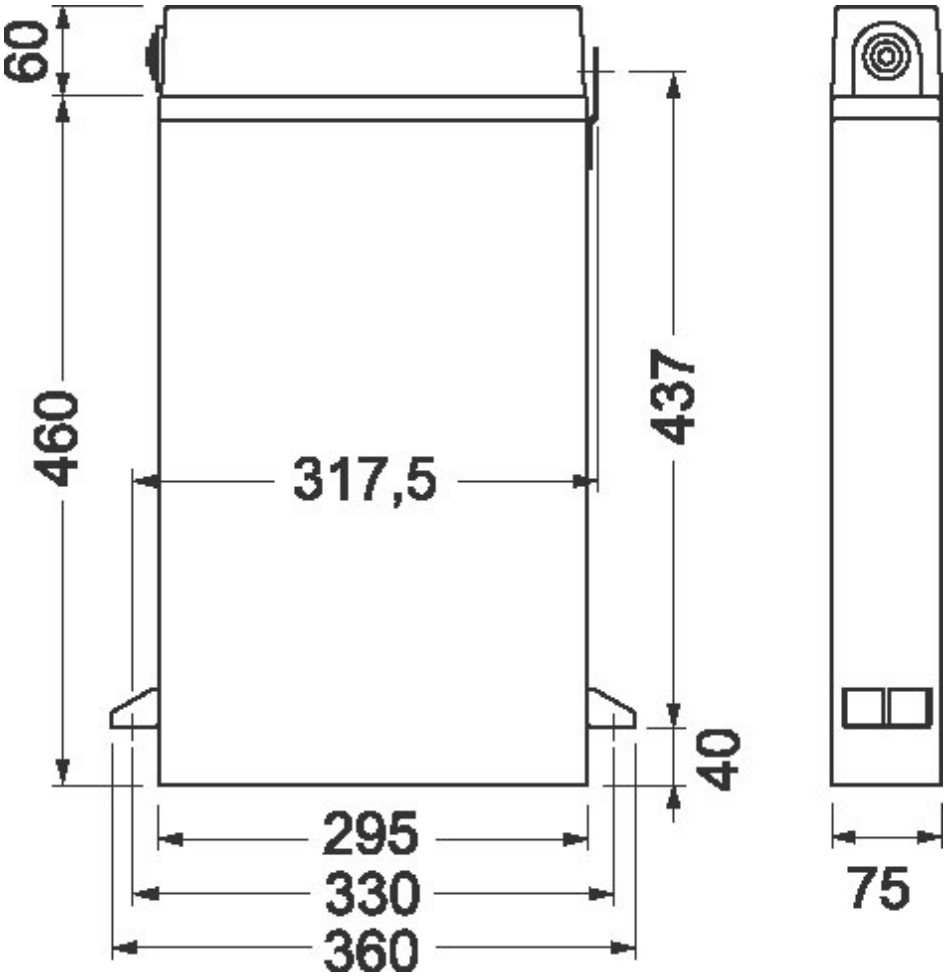

Fecha creación: 25/11/2026 - CIRCUTOR, SAU se reserva el derecho de realizar cambios técnicos o modificar el contenido/imágenes de este documento sin previo aviso, para mejorar su fiabilidad, funcionalidad, diseño o por otros motivos.
No acepta responsabilidad alguna por los posibles errores, inexactitud o la posible falta de información en el mismo.