

computer SMART III Fast 6

computer SMART III Fast 6, Reguladores automáticos de energía reactiva para maniobra estática

Código: R13951.

> Relé de alarma: Si
> Comunicaciones: RS-485
> Rango medida (V): 100...520
> IΔn (A): si
> Alimentación Vca: 100...520 Vca
> Nº Pasos: 6
> Corriente de entrada: .../5A | .../1A
> Unidad maniobra: EMF / EMB

Descripción

La medida con tres transformadores de corriente asegura una lectura análoga a la del contador de compañía. El regulador de energía reactiva **computer SMART III Fast** es el único del mercado que añade a la tradicional medida con un solo transformador de corriente, la posibilidad de medir con 3, incorporando, además, las funciones de un completo analizador de redes, y el control de corrientes residuales de fuga.
El **computer SMART III Fast** es un regulador que asegura un excelente mantenimiento preventivo, mediante la programación de sus alarmas y las opciones de test de estado de los condensadores, ofreciendo máxima supervisión y seguridad en su equipo de compensación.

Aplicación

La conexión con 1 ó 3 transformadores que permite el **computer SMART III Fast** lo convierten en el regulador ideal en cualquier instalación, siendo posible:

- Cambiar de 1 a 3 transformadores en caso de:
  - Cambios en la penalización de reactiva
  - Cambios en los hábitos de consumo
  - Importantes desequilibrios en el sistema
- Intercambiar el regulador en cualquier batería
- Ideal en instalaciones con hasta 4 cos φ objetivos, para adaptarse a cualquier necesidad de compensación (diferentes franjas horarias).
- Permite su uso en equipos de compensación de Media Tensión.

Fecha creación: 23/11/2026 - CIRCUTOR, SAU se reserva el derecho de realizar cambios técnicos o modificar el contenido/imágenes de este documento sin previo aviso, para mejorar su fiabilidad, funcionalidad, diseño o por otros motivos.
No acepta responsabilidad alguna por los posibles errores, inexactitud o la posible falta de información en el mismo.



computer SMART III Fast 6

Código: R13951.

Especificaciones

Alimentación en alterna

Categoría de la instalación	CAT III 300 V
Consumo	8 ... 14 VA
Frecuencia	50 ... 60 Hz
Tensión nominal	100 ... 520 V ~

Características mecánicas

Tamaño (mm) ancho x alto x fondo	144 x 144 x 71 (mm)
Envolvente	Plástico V0 autoextinguible
Fijación	Panel
Peso Neto (kg)	0,44

Características ambientales

Grado de protección	IP 51 (Frontal), IP 31 (sin montar)
Humedad relativa (sin condensación)	5 ... 95%
Temperatura de almacenamiento	-20 ... +70 °C
Temperatura de trabajo	-10 ... +55 °C

Circuito de medida de corriente

Categoría de la instalación	CAT III 300 V
Corriente nominal (In)	.../5A ó .../1A
Margen medida corriente de fase	1 ... 120 % In
Corriente mínima de medida	50 mA

Circuito de medida de tensión

Categoría Instalación	CAT III 300 V
Frecuencia muestreo	45 ... 65 Hz
Impedancia entrada	660 kΩ
Margen medida frecuencia	45 ... 65 Hz
Margen medida tensión	20...300 V F-N / 35...520 V F-F
Tensión nominal	230 V F-N, 400 V F-F
Tensión mín. medida (Vstart)	20 V F-N, 35 V F-F

Normas

Seguridad eléctrica, Altitud máx. (m)	2000
Normas	IEC 61010, IEC 61000, IEC 61000-6-2, IEC 61000-6-4, Medidas conforme a : IEC 61557-12

Interface usuario

LED	4 LED



computer SMART III Fast 6

Código: R13951.

Teclado	Capacitivo, 5 teclas
Tipo display	LCD Custom COG

Entradas digitales

Aislamiento	Optoaislado
Cantidad	2
Tipo	Contacto libre de potencial

Medida de corriente de fugas (ID)

Corriente nominal de secundario	0,003 A
Corriente mínima de medida (Istart)	10 mA
Rango medida	0,01 ... 1,5 A

Otras salidas digitales de transistor

Cantidad	2
Tipo	NPN
Corriente máxima	50 mA
Tensión máxima	24 Vcc

Salidas digitales de relé

Cantidad	2 (ventilador, alarma)
Corriente máxima	1A
Tensión máxima de contactos abiertos	1 kV
Vida eléctrica	30 x 10^3 ciclos
Vida mecánica	5 x 10^6 ciclos
Potencia máxima de conmutación	2500 VA

Salidas digitales de transistor

Cantidad	6
Tipo	Opto MOSFET
Corriente máxima	150 mA
Tensión máxima	24 Vcc

Precisión de medidas

Medida de corriente de fase	0.5% ± 1 dígito
Medida de energía reactiva (kvarh)	Clase 1
Medida de potencia reactiva (kvar)	1% ± 2 dígitos
Medida de energía activa (kWh)	Clase 1
Medida de potencia activa (kW)	0.5% ± 2 dígitos
Medida de tensión de fase	0.5% ± 1 dígito

Comunicación serie



computer SMART III Fast 6

Código: R13951.

Protocolo	Modbus RTU
Tecnología / Tipo	RS-485

computer SMART III-Fast
Reguladores automáticos de energía reactiva para maniobra estática

CÓDIGO	TIPO	Unidad maniobra	Nº Pasos	Corriente de entrada
R13953.	computer SMART III F6-12Vdc	EMB-2PH	6	.../5A | .../1A
R13964.	computer SMART III F12-12Vdc	EMB-2PH	12	.../5A | .../1A
R13951.	computer SMART III Fast 6	EMF / EMB	6	.../5A | .../1A
R13962.	computer SMART III Fast 12	EMF / EMB	12	.../5A | .../1A

Fecha creación: 23/11/2026 - CIRCUTOR, SAU se reserva el derecho de realizar cambios técnicos o modificar el contenido/imágenes de este documento sin previo aviso, para mejorar su fiabilidad, funcionalidad, diseño o por otros motivos.
No acepta responsabilidad alguna por los posibles errores, inexactitud o la posible falta de información en el mismo.



computer SMART III Fast 6

Código: R13951.

Dimensiones

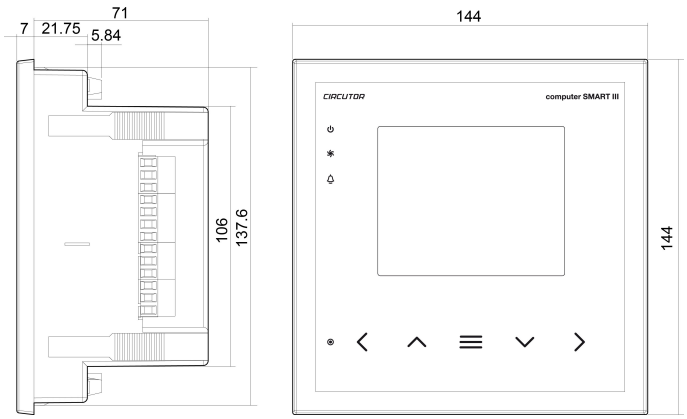

Conexiones

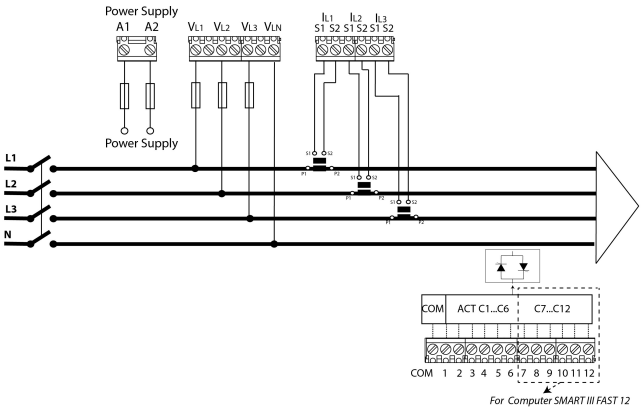

Fecha creación: 23/11/2026 - CIRCUTOR, SAU se reserva el derecho de realizar cambios técnicos o modificar el contenido/imágenes de este documento sin previo aviso, para mejorar su fiabilidad, funcionalidad, diseño o por otros motivos.
No acepta responsabilidad alguna por los posibles errores, inexactitud o la posible falta de información en el mismo.