

CEM-D210

CEM-D210, Contador de energía trifásico directo

Código: Q22601.

> Módulos: 4
> Certificación: IEC
> Salida transistor: 1
> Sistema: Trifásico
> Medida: Directa
> Rango medida (V): 3x127(230)...3x230(400)V
> Rango medida (A): (5) 100A

Descripción

Contador trifásico de energía eléctrica con medida directa hasta 100 A (según modelo) con bornes precintables y posibilidad de comunicar mediante protocolo Modbus RS-485 y M-BUS (según modelo).

Otras características son:

- Certificación MID módulo B+D (según modelo).
- Clase 1 en energía activa (Clase B según MID), Clase 2 en energía reactiva.
- Conforme a las normas EN 50470 (normativa europea MID) o IEC 62052-11 (normativa internacional) según tipos.
- Tamaño reducido (4 módulos de carril DIN).
- Contador de energía parcial reseteable.
- 1 salida de impulsos programable (según modelo).
- 1 entrada digital para control de tarifa y conteo de impulsos (según modelo).
- Calendario para tarificación horaria.
- Comunicaciones Modbus RS-485 y M-BUS (según modelo).
- Visualización de parámetros eléctricos básicos (V, A, kW, kWh, PF, etc.).

Aplicación

- Contador para subcontaje energético.
- Aplicaciones donde se requiera realizar la verificación y facturación de energía mediante contadores certificados MID.
- Contador utilizado para verificar la energía imputada por la distribuidora eléctrica.
- Reporte del consumo energético y conectividad con SCADA.
- Control energético y de costes en procesos industriales.



CEM-D210

Contador trifásico de energía eléctrica con medida directa hasta 100A

Código: Q22601.

Especificaciones

Alimentación en alterna

Categoría de la instalación	CAT III 300 V
Consumo	< 0.5 W, < 2 VA
Frecuencia	50 ... 60 Hz
Tensión nominal	3 x 127/220 ... 3 x 230/400 V ~ ± 20 %

Características mecánicas

Tamaño (mm) ancho x alto x fondo	71.5 x 90 x 74 (mm)
Envolvente	PC+ABS
Fijación	carril DIN (IEC 60715)
Peso Neto (kg)	0,38

Características ambientales

Grado de protección	IP 51 (instalado) IP 40 (zona bornes)
Humedad relativa (sin condensación)	5 ... 95 %
Temperatura de almacenamiento	-40 .. +85 °C
Temperatura de trabajo	-40 ... +70 °C

Circuito de medida de corriente

Consumo	< 1 VA
Corriente de referencia (Iref)	5 A
Corriente mínima de medida	0.250 A
Corriente de transición	0.500 A

Circuito de medida de tensión

Tensión nominal	3 x 127/220 ... 3 x 230/400 V ~ ± 20 %

Interface usuario

LED	2 LED: kWh: 4000 imp/kWh, kvarh: 4000 imp/kvarh
Teclado	2 teclas
Tipo display	LCD
Máximo valor	4294967 kWh

Normas

Normas	IEC-62053-21; IEC 62053-23; IEC 62053-52; IEC 62052-11; UNE-EN 50470-3; MID (EU Directive 2014/32/EU on Measuring Instruments Annex II, Module B

Salidas digitales de transistor



CEM-D210

Contador trifásico de energía eléctrica con medida directa hasta 100A

Código: Q22601.

Tipo	Optoacoplador
Duración pulso (Ton/Toff)	Ton: 200 ms / Toff:113.02 ms
Corriente máxima	≤ 27 mA
Tensión máxima	≤ 27 V

Precisión de medidas

Medida de energía reactiva (kvarh)	Clase 2 (IEC 62053-23)
Medida de energía activa (kWh)	Clase 1 (IEC 62053-21)

CEM-D200
Contador trifásico de energía eléctrica con medida directa hasta 100A

CÓDIGO	TIPO	Rango medida (V)	Rango medida (A)	Salida transistor	Certificación	Módulos	Entradas digitales	Comunicaciones	Protocolo
Trifásico Directo									
Q22601.	CEM-D210	3x127(230)...3x230(400)V	(5) 100A	1	IEC	4			
Q22602.	CEM-D210-MID	3x127(230)...3x230(400)V	(5) 100A	1	MID	4			
Q22611.	CEM-D211	3x127(230)...3x230(400)V	(5) 100A		IEC	4	2	RS-485	Modbus RTU
Q22612.	CEM-D211-MID	3x127(230)...3x230(400)V	(5) 100A		MID	4	2	RS-485	Modbus RTU
Q22621.	CEM-D212	3x127(230)...3x230(400)V	(5) 100A		IEC	4	2		M-BUS
Q22622.	CEM-D212-MID	3x127(230)...3x230(400)V	(5) 100A		MID	4	2		M-BUS



CEM-D210

Contador trifásico de energía eléctrica con medida directa hasta 100A

Código: Q22601.

Dimensiones

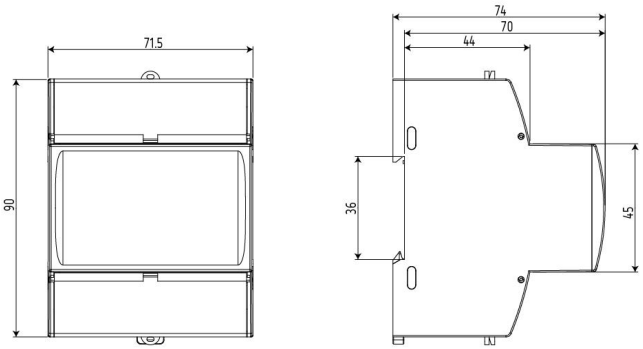

Conexiones



