RECmaxLPd-D2-40

RECmaxLPd-D2-40, Relé diferencial reconectador con magnetotérmico para funcionar con transformador diferencial externo, 2 polos curva D

Código: P2A136.

> Polos: 2
> In (A): 40 A
> Elemento reconexión: Incorporado
> Curva: D

Descripción

Dispositivo de corte, autorearmable, con protección magnetotérmica y diferencial ultrainmunizada. Equipo programable con display, que mide las corrientes de fuga (protección diferencial), y ordena la desconexión o reconexión del magnetotérmico (protección magnetotérmica) mediante un motor que lo gobierna mecánicamente. La medida de corriente de fugas, IΔ, necesita de transformador diferencial externo, que se suministra a parte. El conjunto es de uso habitual en instalaciones eléctricas, monofásicas y trifásicas, que requieran una continuidad elevada del suministro eléctrico. Tiene entradas/salidas que permiten tener información y control del estado de la instalación eléctrica donde está trabajando. Visualización LED y display (LCD) retroiluminado:

- Parámetros protección/reconexión por diferencial.
- Intensidad de corriente de disparo de la protección.
- Número de reconexiones realizadas
- Mensajes de estado de la protección, etc.

Aplicación

El **RECmax LPd** asociado a los toroidales **WGC** asegura una protección diferencial y magnetotérmica con reconexión automática después de un disparo por defecto diferencial, sobrecarga o cortocircuito. Es una solución muy adecuada para aquellas infraestructuras que por su ubicación son de difícil control y vigilancia en cuadros eléctricos de:

- Sistemas de Telefonía
- Sistemas de TDT
- Sistemas informáticos, SAI

Fecha creación: 21/10/2025 - CIRCUTOR, SAU se reserva el derecho de realizar cambios técnicos o modificar el contenido/imágenes de este documento sin previo aviso, para mejorar su fiabilidad, funcionalidad, diseño o por otros motivos.
No acepta responsabilidad alguna por los posibles errores, inexactitud o la posible falta de información en el mismo.

RECmaxLPd-D2-40

Magnetotérmico diferencial con reconexión automática

Código: P2A136.

Especificaciones

Alimentación en alterna

Categoría de la instalación	CAT III 300 V
Consumo	5 VA
Frecuencia	50/60 Hz
Tensión nominal	230V ~ ± 30%

Características mecánicas

Tamaño (mm) ancho x alto x fondo	79 x 110 x 83 (mm)
Envolvente	Plástico V0
Fijación	Carril DIN
Peso Neto (kg)	0,433

Características ambientales

Grado de protección	IP 20, IP 41 (trascuadro)
Humedad relativa (sin condensación)	5 ... 95 %
Temperatura de almacenamiento	-40 ... +75 °C
Temperatura de trabajo	-20 ... +70 °C

Normas

Seguridad eléctrica, Altitud máx. (m)	2000
Normas	IEC TR 60755, IEC 60898-1, DIN EN 50022, IEC 60947-2-M

Interface usuario

LED	2 LED
Teclado	3 teclas
Tipo display	LCD

Protección diferencial

Sensibilidad (IΔn), A	0,03 (por defecto) / 0,1 - 0,3 - 0,5 - 1 A (programable)
Tiempo de retardo (tΔ)	Retardo al disparo (IEC 60947-2-M) INS / SEL

Protección magnetotérmica

Curva de disparo	D
Corriente nominal In (A)	40
Poder de corte contínua Icu / Ics (IEC 60947-2)	30 kA
Poder de corte Vcc (IEC 60947-2)	< 125 V
Poder de corte alterna, (Icu) (IEC 60947-2)	20 kA
Poder de corte V ~ (IEC 60947-2)	240 V ~
Tensión nominal	240 / 415 V ~

Fecha creación: 21/10/2025 - CIRCUTOR, SAU se reserva el derecho de realizar cambios técnicos o modificar el contenido/imágenes de este documento sin previo aviso, para mejorar su fiabilidad, funcionalidad, diseño o por otros motivos.
No acepta responsabilidad alguna por los posibles errores, inexactitud o la posible falta de información en el mismo.

RECmaxLPd-D2-40

Magnetotérmico diferencial con reconexión automática

Código: P2A136.

Tipo de reconexión

nº reconexiones	Programable: Diferencial (10) / Magnetotérmica (2)
Tiempo de reset	Programable: Diferencial / Magnetotérmico: 30 min
Tiempo entre reconexiones	Programable: Diferencial / Magnetotérmico: 3 min

RECmaxLPD
Relé diferencial reconectador con magnetotérmico para funcionar con transformador diferencial no incluido

CÓDIGO	TIPO	Polos	In (A)	Curva
2 Polos, Curva C				
P2A110.	RECmaxLPd-C2-6	2	6 A	C
P2A111.	RECmaxLPd-C2-10	2	10 A	C
P2A112.	RECmaxLPd-C2-16	2	16 A	C
P2A113.	RECmaxLPd-C2-20	2	20 A	C
P2A114.	RECmaxLPd-C2-25	2	25 A	C
P2A115.	RECmaxLPd-C2-32	2	32 A	C
P2A116.	RECmaxLPd-C2-40	2	40 A	C
P2A117.	RECmaxLPd-C2-50	2	50 A	C
P2A118.	RECmaxLPd-C2-63	2	63 A	C
4 Polos, Curva C				
P2A120.	RECmaxLPd-C4-6	4	6 A	C
P2A121.	RECmaxLPd-C4-10	4	10 A	C
P2A122.	RECmaxLPd-C4-16	4	16 A	C
P2A123.	RECmaxLPd-C4-20	4	20 A	C
P2A124.	RECmaxLPd-C4-25	4	25 A	C
P2A125.	RECmaxLPd-C4-32	4	32 A	C
P2A126.	RECmaxLPd-C4-40	4	40 A	C
P2A127.	RECmaxLPd-C4-50	4	50 A	C
P2A128.	RECmaxLPd-C4-63	4	63 A	C
2 Polos, Curva D				
P2A130.	RECmaxLPd-D2-6	2	6 A	D
P2A136.	RECmaxLPd-D2-40	2	40 A	D
P2A137.	RECmaxLPd-D2-50	2	50 A	D
P2A138.	RECmaxLPd-D2-63	2	63 A	D
4 Polos, Curva D				
P2A140.	RECmaxLPd-D4-6	4	6 A	D
P2A144.	RECmaxLPd-D4-25	4	25 A	D
P2A147.	RECmaxLPd-D4-50	4	50 A	D
P2A148.	RECmaxLPd-D4-63	4	63 A	D

Fecha creación: 21/10/2025 - CIRCUTOR, SAU se reserva el derecho de realizar cambios técnicos o modificar el contenido/imágenes de este documento sin previo aviso, para mejorar su fiabilidad, funcionalidad, diseño o por otros motivos.
No acepta responsabilidad alguna por los posibles errores, inexactitud o la posible falta de información en el mismo.

RECmaxLPd-D2-40

Magnetotérmico diferencial con reconexión automática

Código: P2A136.

Transformador diferencial, tipo WGS-20/30, WGC-25/35.
Magnetotérmico de curva C/D con poder de corte de 6 kA (IEC 60898).

RECmaxLPd-D2-40

Magnetotérmico diferencial con reconexión automática

Código: P2A136.

Dimensiones

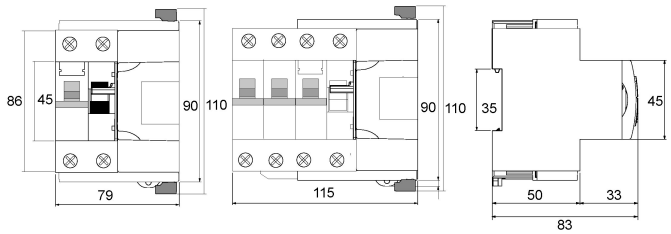
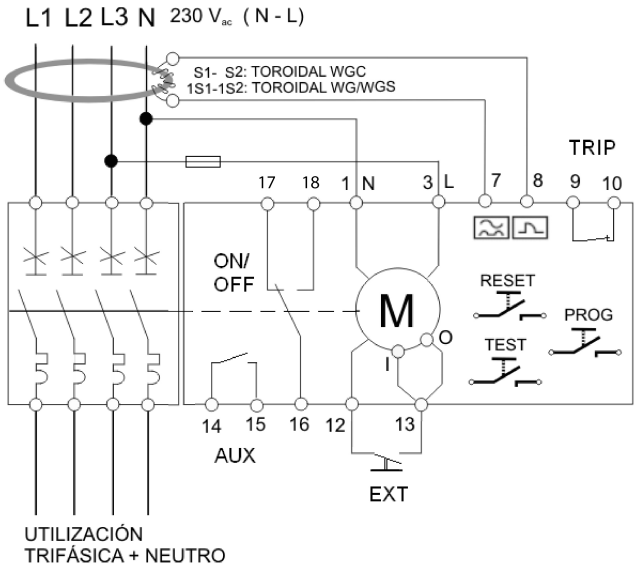
Conexiones