RECmax P-D4-63

RECmax P-D4-63, Interruptor automático motorizado autorrearmable, 4 polos curva D

Código: P28148. **DESCATALOGADO**

> Polos: 4

> In (A): 63 A

> Curva: D

Descripción

La serie RECmax P son magnetotérmicos de 2 ó 4 polos asociado a un conjunto compacto de motor y control interno que permite la reconexión automática.
Después de un disparo, el interruptor se reconecta siguiendo la secuencia de 3 reconexiones, con una temporización entre rearmes de 3 minutos. Si no se logra reconectar el conjunto tras los 3 intentos se queda bloqueado en situación de disparado hasta que se realice un reset manual o por telemando.
Pueden también asociarse remotamente a un control externo. Dispone de dos entradas para actuar mediante señales externas libres de tensión que ordenan la apertura (entrada O) y posterior cierre (reconexión) de dicho interruptor automático (entrada I) .
Realizan la función de protección contra cortocircuito y sobrecarga, y también se utiliza como elemento de corte remoto. Se Indica el estado del interruptor mediante señalización por leds en el frontal del equipo. Un led de ON, de color verde indica equipo en servicio, y un led OFF, de color rojo indica que el equipo esta disparado. Mediante un pulsador se puede realizar el TEST/RESET del equipo para comprobar el disparo y posterior rearme del equipo. Dispone también de dos salidas, contactos simples, para señalizar el estado y causa de la apertura del interruptor automático (disparo, manual/Test).

Aplicación

La serie RECmax P son magnetotérmicos motorizados que pueden rearme de manera automática o también accionarse a distancia, válidos para cualquier aplicación en que es necesario un control remoto de conexión/desconexión. Son un complemento imprescindible para la protección y reconexión automática magnetotérmica y diferencial, y para realizar un control externo de conexión/desconexión.

Fecha creación: 30/08/2025 - CIRCUTOR, SAU se reserva el derecho de realizar cambios técnicos o modificar el contenido/imágenes de este documento sin previo aviso, para mejorar su fiabilidad, funcionalidad, diseño o por otros motivos.
No acepta responsabilidad alguna por los posibles errores, inexactitud o la posible falta de información en el mismo.

RECmax P-D4-63

Interruptor automático motorizado autorrearmable (hasta 63 A)

Código: P28148.

Especificaciones

Alimentación en alterna

Categoría de la instalación	CAT III 300 V
Consumo	4,5 VA
Frecuencia	50 / 60 Hz.
Tensión nominal	230V ~ ± 30%

Características mecánicas

Tamaño (mm) ancho x alto x fondo	115 x 110 x 83 (mm)
Envolvente	Plástico V0 policarbonato + FV
Fijación	DIN 46277 (EN 50022)
Peso Neto (kg)	0,642

Características ambientales

Grado de protección	Motor: IP 40 (DIN 40050) / RECmax MP: IP 20
Humedad relativa (sin condensación)	5 ...95 %
Temperatura de trabajo	-20 ... +70 °C

Normas

Seguridad eléctrica, Altitud máx. (m)	2000
Normas	IEC 60898, IEC 60947-2

Motor

Frecuencia (Hz)	50 / 60
Potencia absorbida	10 VA
Tiempo de disparo / cierre del motor	< 10 ms / < 1000 ms
Tiempo de impulso activado / desactivado	> 10 ms / > 10 ms
Tensión máxima	420 V ~
Tensión mínima	90 V ~
Tensión nominal	230 V ~ ± 30 %
Vida eléctrica	> 20000 maniobras

Salidas digitales de relé

Corriente nominal	0,25 A
Tipo	Contactos simples
Tensión nominal	230 V

Protección magnetotérmica

Curva de disparo	D
Corriente nominal In (A)	63

Fecha creación: 30/08/2025 - CIRCUTOR, SAU se reserva el derecho de realizar cambios técnicos o modificar el contenido/imágenes de este documento sin previo aviso, para mejorar su fiabilidad, funcionalidad, diseño o por otros motivos.
No acepta responsabilidad alguna por los posibles errores, inexactitud o la posible falta de información en el mismo.

RECmax P-D4-63

Interruptor automático motorizado autorrearmable (hasta 63 A)

Código: P28148.

Nº de maniobras mecánicas / eléctricas	> 20000 / 10000
Poder de corte Icn / Ics (IEC 60898)	6 kA
Poder de corte V (IEC 60898)	230 / 400 V ~
Poder de corte alterna, (Icu) (IEC 60947-2)	10 kA
Poder de corte V ~ (IEC 60947-2)	415 V ~
Tensión mínima de empleo UB min (V)	12 V ~
Tensión nominal	240 / 415 V ~

Magnetotérmico de curva C/D con poder de corte de 6 kA (IEC 60898).

Fecha creación: 30/08/2025 - CIRCUTOR, SAU se reserva el derecho de realizar cambios técnicos o modificar el contenido/imágenes de este documento sin previo aviso, para mejorar su fiabilidad, funcionalidad, diseño o por otros motivos.
No acepta responsabilidad alguna por los posibles errores, inexactitud o la posible falta de información en el mismo.

RECmax P-D4-63

Interruptor automático motorizado autorrearmable (hasta 63 A)

Código: P28148.

Dimensiones

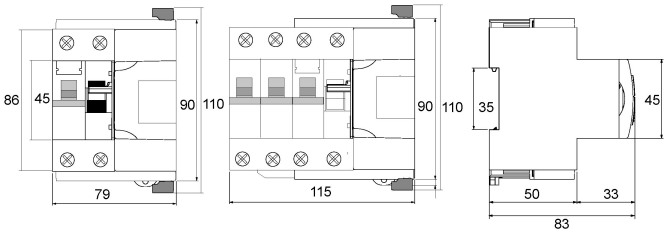
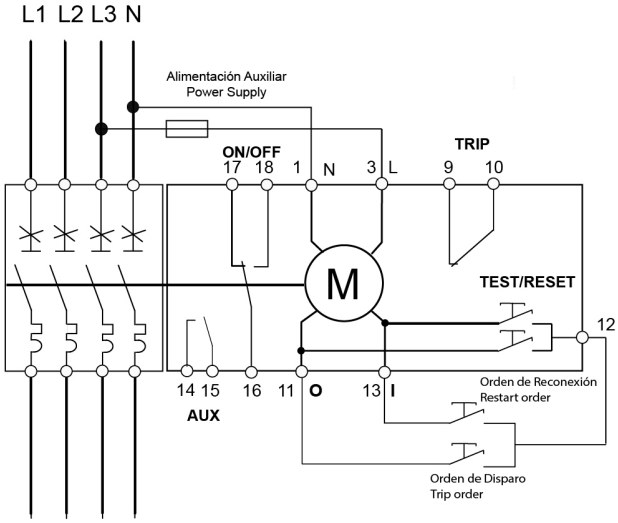
Conexiones