

RECmax MP-C4-63

RECmax MP-C4-63, Interruptor automático motorizado, 4 polos curva C

Código: P27128. **DESCATALOGADO**

> Polos: 4
> In (A): 63 A
> Curva: C

Descripción

La serie **RECmax MP** son magnetotérmicos motorizados que pueden asociarse remotamente. Realizan la función de protección contra cortocircuito y sobrecarga, y también se utiliza como elemento de corte. Después de una desconexión por magnetotérmico, puede ser nuevamente conectado el interruptor mediante una orden externa. Dispone de dos entradas para actuar mediante señales externas libres de tensión que ordenan la apertura (entrada O) y posterior cierre (reconexión) de dicho interruptor automático (entrada I) . Dispone también de dos salidas, contactos simples, para señalizar el estado y causa de la apertura del interruptor automático (disparo, manual/Test).

Aplicación

La serie **RECmax MP** son magnetotérmicos motorizados que pueden accionarse a distancia, válidos para cualquier aplicación en que es necesario un control remoto de conexión/desconexión.

También se utilizan como elementos de corte asociados a los relés de reconexión automática **CIRCUTOR**. Son un complemento imprescindible para la protección y reconexión automática magnetotérmica y diferencial.



RECmax MP-C4-63

Interruptor automático motorizado (hasta 63 A)

Código: P27128.

Especificaciones

Alimentación en alterna

Categoría de la instalación	CAT III 300 V
Consumo	4,5 VA
Frecuencia	50 / 60 Hz.
Tensión nominal	230V ~ ± 30%

Características mecánicas

Tamaño (mm) ancho x alto x fondo	115 x 110 x 83 (mm)
Envolvente	Plástico V0 policarbonato + FV
Fijación	DIN 46277 (EN 50022)
Peso Neto (kg)	0,652

Características ambientales

Grado de protección	Motor: IP 40 (DIN 40050) / RECmax MP: IP 20
Humedad relativa (sin condensación)	5 ...95 %
Temperatura de trabajo	-20 ... +70 °C

Normas

Seguridad eléctrica, Altitud máx. (m)	2000
Normas	IEC 60898, IEC 60947-2

Motor

Frecuencia (Hz)	50 / 60
Potencia absorbida	10 VA
Tiempo de disparo / cierre del motor	< 10 ms / < 1000 ms
Tiempo de impulso activado / desactivado	> 10 ms / > 10 ms
Tensión máxima	420 V ~
Tensión mínima	90 V ~
Tensión nominal	230 V ~ ± 30 %
Vida eléctrica	> 20000 maniobras

Salidas digitales de relé

Corriente nominal	0,25 A
Tipo	Contactos simples
Tensión nominal	230 V ~

Protección magnetotérmica

Curva de disparo	C
Corriente nominal In (A)	63



RECmax MP-C4-63

Interruptor automático motorizado (hasta 63 A)

Código: P27128.

Nº de maniobras mecánicas / eléctricas	> 20000 / 10000
Poder de corte Icn / Ics (IEC 60898)	6 kA
Poder de corte V (IEC 60898)	230 / 400 V ~
Poder de corte alterna, (Icu) (IEC 60947-2)	10 kA
Poder de corte V ~ (IEC 60947-2)	415 V ~
Tensión mínima de empleo UB min (V)	12 V ~
Tensión nominal	240 / 415 V ~

RECmaxMP
Interruptor automático motorizado, hasta 63 A

CÓDIGO	TIPO	Polos	In (A)	Curva
2 Polos, Curva C				
P27110.	RECmax MP-C2-6	2	6 A	C
P27312.	RECmax MP-C2-16	2	16 A	C
P27113.	RECmax MP-C2-20	2	20 A	C
P27314.	RECmax MP-C2-25	2	25 A	C
P27115.	RECmax MP-C2-32	2	32 A	C
P27116.	RECmax MP-C2-40	2	40 A	C
P27117.	RECmax MP-C2-50	2	50 A	C
P27118.	RECmax MP-C2-63	2	63 A	C
4 Polos, Curva C				
P27120.	RECmax MP-C4-6	4	6 A	C
P27322.	RECmax MP-C4-16	4	16 A	C
P27323.	RECmax MP-C4-20	4	20 A	C
P27124.	RECmax MP-C4-25	4	25 A	C
P27324.	RECmax MP-C4-25	4	25 A	C
P27127.	RECmax MP-C4-50	4	50 A	C
P27327.	RECmax MP-C4-50	4	50 A	C
P27328.	RECmax MP-C4-63	4	63 A	C
2 Polos, Curva D				
P27130.	RECmax MP-D2-6	2	6 A	D
P27331.	RECmax MP-D2-10	2	10 A	D
P27332.	RECmax MP-D2-16	2	16 A	D
P27333.	RECmax MP-D2-20	2	20 A	D
P27334.	RECmax MP-D2-25	2	25 A	D
P27336.	RECmax MP-D2-40	2	40 A	D
P27138.	RECmax MP-D2-63	2	63 A	D
4 Polos, Curva D				

Fecha creación: 24/11/2026 - CIRCUTOR, SAU se reserva el derecho de realizar cambios técnicos o modificar el contenido/imágenes de este documento sin previo aviso, para mejorar su fiabilidad, funcionalidad, diseño o por otros motivos.
No acepta responsabilidad alguna por los posibles errores, inexactitud o la posible falta de información en el mismo.



RECmax MP-C4-63

Interruptor automático motorizado (hasta 63 A)

Código: P27128.

CÓDIGO	TIPO	Polos	In (A)	Curva
P27140.	RECmax MP-D4-6	4	6 A	D
P27141.	RECmax MP-D4-10	4	10 A	D
P27341.	RECmax MP-D4-10	4	10 A	D
P27342.	RECmax MP-D4-16	4	16 A	D
P27143.	RECmax MP-D4-20	4	20 A	D
P27344.	RECmax MP-D4-25	4	25 A	D
P27345.	RECmax MP-D4-32	4	32 A	D
P27146.	RECmax MP-D4-40	4	40 A	D
P27147.	RECmax MP-D4-50	4	50 A	D

Magnetotérmico de curva C/D con poder de corte de 6 kA (IEC 60898). Consultar 10 kA

Fecha creación: 24/11/2026 - CIRCUTOR, SAU se reserva el derecho de realizar cambios técnicos o modificar el contenido/imágenes de este documento sin previo aviso, para mejorar su fiabilidad, funcionalidad, diseño o por otros motivos.
No acepta responsabilidad alguna por los posibles errores, inexactitud o la posible falta de información en el mismo.



RECmax MP-C4-63

Interruptor automático motorizado (hasta 63 A)

Código: P27128.

Dimensiones

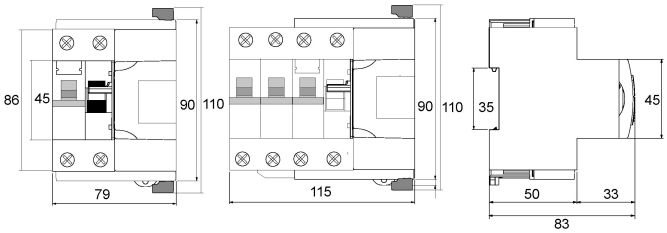

Conexiones

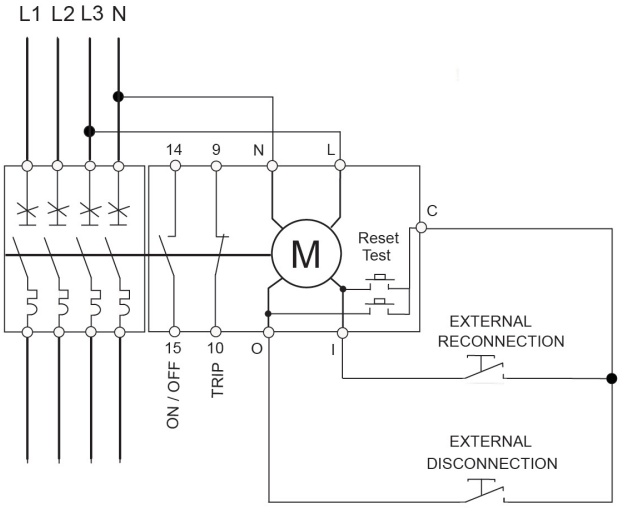

Fecha creación: 24/11/2026 - CIRCUTOR, SAU se reserva el derecho de realizar cambios técnicos o modificar el contenido/imágenes de este documento sin previo aviso, para mejorar su fiabilidad, funcionalidad, diseño o por otros motivos.
No acepta responsabilidad alguna por los posibles errores, inexactitud o la posible falta de información en el mismo.