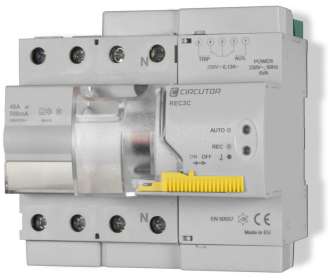

REC3C 4P-63-300T

REC3C 4P-63-300T, Interruptor diferencial autorrearmable con contacto de salida, 4 polos

Código: P26725. **DESCATALOGADO**

> Polos: 4
> In (A): 63 A
> Modo reconexión: Tiempo
> Sensibilidad: 300 mA
> Elemento reconexión: Incorporado
> Tipo protección: Tipo A

Descripción

La familia del **REC3** son interruptores diferenciales de 2 ó 4 polos asociados a un motor inteligente de reconexión, el cual permite poder realizar una reconexión segura del interruptor diferencial al que se asocia. La versión **REC3C** tiene la posibilidad de señalizar la protección y la reconexión mediante 2 salidas de estado.

Equipo compacto, que se instala como un interruptor diferencial. No hace falta realizar interconexiones entre el motor y el interruptor diferencial. Para protección de alta sensibilidad se utiliza el modo de reconexión por aislamiento, de tal forma que el equipo sólo reconecta cuando el defecto que originó el disparo ha desaparecido.

Para otras sensibilidades menos exigentes en instalaciones eléctricamente complejas se adopta el modo de reconexión por tiempos para garantizar la continuidad de suministro eléctrico. El equipo tiene sistema de bloqueo que determina el funcionamiento en modo manual o automático (reconexión habilitada).

Aplicación

Todas aquellas instalaciones eléctricas donde se necesite una plena continuidad del servicio eléctrico ante situaciones imprevistas que provocan disparos del diferencial por causas ajenas al aislamiento eléctrico.

- Sector Viviendas, neveras, alarmas, puertas de garaje
- Sector servicios, climatización, cámaras frigoríficas, iluminación, SAI, etc.
- Sector Industria, control de procesos productivos críticos

Fecha creación: 29/08/2025 - CIRCUTOR, SAU se reserva el derecho de realizar cambios técnicos o modificar el contenido/imágenes de este documento sin previo aviso, para mejorar su fiabilidad, funcionalidad, diseño o por otros motivos.
No acepta responsabilidad alguna por los posibles errores, inexactitud o la posible falta de información en el mismo.

REC3C 4P-63-300T

Interruptor diferencial reconectador automático

Código: P26725.

Especificaciones

Alimentación en alterna

Categoría de la instalación	CAT III 300 V
Consumo	5 VA
Frecuencia	50/60 Hz (± 5 %)
Tensión nominal	230 V ~ (± 15 %)

Características mecánicas

Tamaño (mm) ancho x alto x fondo	115 x 108 x 82 (mm)
Envolvente	Plástico V0 policarbonato
Fijación	Carril DIN
Peso Neto (kg)	0,61

Características ambientales

Grado de protección	IP 20
Humedad relativa (sin condensación)	5 ... 95 %
Temperatura de almacenamiento	-35 ... +65 °C
Temperatura de trabajo	-25 ... +55 °C

Circuito de medida

Resistencia de defecto (Rd) y respuesta del diferencial	< 15 kΩ / No rearme
Resistencia mínima aceptada (Rd0) y respuesta del diferencial	> 5 kΩ / Rearme

Normas

Seguridad eléctrica, Altitud máx. (m)	2000
Normas	UNE-EN 61008-1, UNE-EN 50557

Interface usuario

LED	2 LED: AUTO, color verde / REC, color rojo

Interruptor diferencial

Corriente condicional de cortocircuito asignada (Inc)	10 kA to 230/400V with gB 80A fuse
Corriente nominal (In)	63 A
Frecuencia asignada (Hz)	50/60
Poder de cierre y corte asignado (Im)	500 A
Resistencia a ondas de choque	clase A , AC: 250A 8/20µs clase S: 3000A 8/20µs
Tensión asignada, nominal (Un)	230 V ~

Salidas digitales de relé

Tipo	2 contactos conmutados

REC3C 4P-63-300T

Interruptor diferencial reconectador automático

Código: P26725.

Tensión nominal	230 V ~
Corriente máxima	0,13 A

Protección diferencial

Tipo	Tipo A
Sensibilidad (IΔn), A	0,3
Tiempo de retardo (tΔ)	INS

Protección

Tipo de elemento de corte	Interruptor diferencial

Tipo de reconexión

nº reconexiones	3
Tiempo entre reconexiones	3/20/180 s

3 reconexiones: 3, 20, 180 s.

Fecha creación: 29/08/2025 - CIRCUTOR, SAU se reserva el derecho de realizar cambios técnicos o modificar el contenido/imágenes de este documento sin previo aviso, para mejorar su fiabilidad, funcionalidad, diseño o por otros motivos.
No acepta responsabilidad alguna por los posibles errores, inexactitud o la posible falta de información en el mismo.

REC3C 4P-63-300T

Interruptor diferencial reconectador automático

Código: P26725.
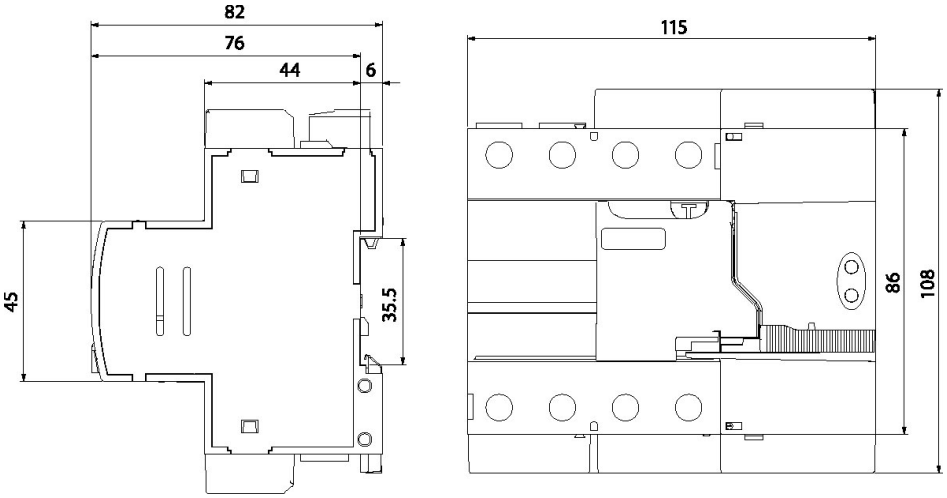
Dimensiones