CBS-400A

CBS-400A, Central de Relé diferencial tipo A

Código: P12A71.

> Protocolo: Modbus/RTU
> Módulos: 3
> Relé prealarma: Si
> Comunicaciones: RS-485
> Nº relés: 4
> IΔn (A): 0,03 ... 30 A
> Alimentación: 110 ... 230 V~
> Retardo: 0,1 ... 5 s, INS, SEL
> Fijación: Carril DIN

Descripción

- Equipo equivalente a 4 redes de protección diferencial. Dispone de 4 reles programables independientes.
- Cuatro entradas para conectar los transformadores toroidales externos de la serie **WGC / WGS**.
- Relé tipo A superinmunizado, con filtrado de corrientes de alta frecuencia y alta inmunidad. Medida en verdadero valor eficaz (TRMS).
- Reducido tamaño de 3 módulos
- Dispone de 5 salidas programables independientes (4 relés de disparo por diferencial y 1 relé prealarma).

CBS-400A

Código: P12A71.

Especificaciones

Alimentación en alterna

Categoría de la instalación	CAT III 300V
Consumo	7,5 VA
Frecuencia	50 ... 60 Hz
Tensión nominal	110 ... 230 V~

Características mecánicas

Tamaño (mm) ancho x alto x fondo	52.5 x 118 x 74 (mm)
Envolvente	Plástico V0 autoextinguible
Peso Neto (kg)	0,26

Características ambientales

Grado de protección	IP 30, IP 40 (Frontal)
Humedad relativa (sin condensación)	5 ... 95 %
Temperatura de almacenamiento	-20 ... +70 °C
Temperatura de trabajo	-10 ... +60 °C

Características eléctricas

Sensor	Tipo A: WGC

Entradas digitales

Impedancia de entrada	94 kΩ
Aislamiento	3 kV
Tipo	Contacto libre de potencial

Normas

Seguridad eléctrica, Altitud máx. (m)	2000
Seguridad eléctrica, Categoría de la instalación	CAT III 300V ~
Seguridad eléctrica, Grado de contaminación	2
Normas	IEC 60947-2-M, IEC 62020-1, UNE-EN 60068-2-1, UNE-EN 60068-2-2, UNE-EN 60068-2-78

Interface usuario

LED	2
Teclado	3 teclas
Tipo display	LCD (negativo)

Salidas digitales de relé

Cantidad	4
Corriente máxima	6 A
Tensión máxima de contactos abiertos	230 V ~ ± 15 %

Fecha creación: 21/08/2025 - CIRCUTOR, SAU se reserva el derecho de realizar cambios técnicos o modificar el contenido/imágenes de este documento sin previo aviso, para mejorar su fiabilidad, funcionalidad, diseño o por otros motivos.
No acepta responsabilidad alguna por los posibles errores, inexactitud o la posible falta de información en el mismo.

CBS-400A

Código: P12A71.

Vida eléctrica	60×10^3
Vida mecánica	10×10^6
Potencia máxima de conmutación	1500 VA

Salidas digitales de transistor

Tipo	Optoaislada
Corriente máxima	0.1 A
Tensión máxima	9 ... 48 V ~ / Vcc

Protección diferencial

Tipo	Tipo A ultrainmunizado
Sensibilidad (IΔn), A	0.03-0.1-0.3-0.5-1-3-5-10-30 A
Tiempo de retardo (tΔ)	INS-(S)-0.1-0.2-0.3-0.4-0.5-0.8-1-2-3-5 s

Comunicación serie

Protocolo	Modbus/RTU
Tecnología / Tipo	RS-485

CBS-40A/400A
Central de Relé diferencial tipo A ultrainmunizados

CÓDIGO	TIPO	Nº relés	IΔn (A)	Módulos	Relé prealarma	Alimentación	Comunicaciones	Protocolo
P12A70.	CBS-40A	4	0,03 ... 30 A	3	Si	110 ... 230 V~		
P12A71.	CBS-400A	4	0,03 ... 30 A	3	Si	110 ... 230 V~	RS-485	Modbus/RTU

Otras tensiones de alimentación distintas a 230 Vca, consultar

Fecha creación: 21/08/2025 - CIRCUTOR, SAU se reserva el derecho de realizar cambios técnicos o modificar el contenido/imágenes de este documento sin previo aviso, para mejorar su fiabilidad, funcionalidad, diseño o por otros motivos.
No acepta responsabilidad alguna por los posibles errores, inexactitud o la posible falta de información en el mismo.

CBS-400A

Código: P12A71.

Dimensiones

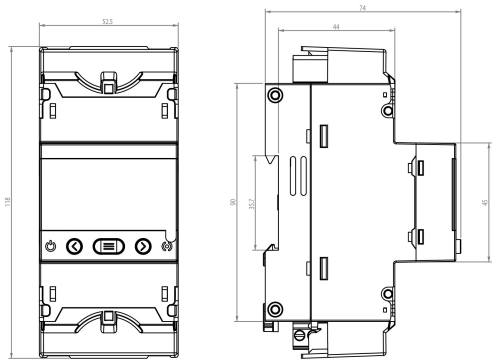
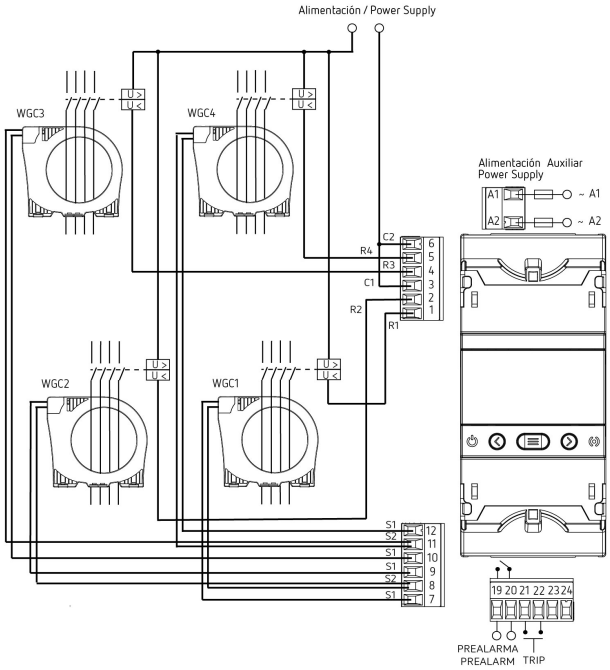
Conexiones