CBS-4C

CBS-4C, Central de Relé diferencial tipo A ultrainmunizados

Código: P12712. **CONSULTAR DISPONIBILIDAD**

> Protocolo: Modbus/RTU
> Módulos: 3
> Relé Prealarma: Si
> Comunicaciones: RS-485
> Nº relés: 4
> IΔn (A): 0,03 ...30 A
> Alimentación Vca: 230 Vca
> Retardo: 0,02 ... 10 s, INS, SEL
> Fijación: Carril DIN

Descripción

- Equipo equivalente a 4 redes de protección diferencial. Dispone de 4 reles programables independientes.
- Cuatro entradas para conectar los transformadores toroidales externos de la serie **WGC / WGS**.
- Relé tipo A superinmunizado, con filtrado de corrientes de alta frecuencia y alta inmunidad. Medida en verdadero valor eficaz (TRMS).
- Reducido tamaño de 3 módulos
- Dispone de 5 salidas programables independientes (4 relés de disparo por diferencial y 1 relé prealarma).

Aplicación

La central de diferenciales CBS-4 asociada a los transformadores **WGC / WGS** permite una protección diferencial inteligente. Por sus características de diseño asegura la máxima seguridad y continuidad en el servicio eléctrico, evitándose disparos intempestivos.
El poder de visualizar el valor de fuga instantánea en el display, conjuntamente con las indicaciones de la prealarma, permite tener información del estado de las líneas que se protegen, y realizar un buen mantenimiento preventivo.
Además, la versión **CBS-4 C** con comunicaciones RS-485, conjuntamente con el software PowerStudio añade la supervisión centralizada en tiempo real, así como registro de históricos para su posterior análisis.

Fecha creación: 03/11/2025 - CIRCUTOR, SAU se reserva el derecho de realizar cambios técnicos o modificar el contenido/imágenes de este documento sin previo aviso, para mejorar su fiabilidad, funcionalidad, diseño o por otros motivos.
No acepta responsabilidad alguna por los posibles errores, inexactitud o la posible falta de información en el mismo.

CBS-4C

Central de diferenciales para medida y señalización con transformador externo Serie WGC / WGS

Código: P12712.

Especificaciones

Alimentación en alterna

Consumo	6 VA
Frecuencia	50/60 Hz
Tensión nominal	110 - 230 V~ (± 20 %)

Características mecánicas

Tamaño (mm) ancho x alto x fondo	52.5 x 85 x 67.9 (mm)
Fijación	Carril DIN
Peso Neto (kg)	0,28

Características ambientales

Grado de protección	IP 20 (bornes), IP 41 (trascuadro)
Humedad relativa (sin condensación)	5 ... 95 %
Temperatura del ambiente	-40 ... +85 °C
Temperatura de trabajo	-10 ... +50 °C

Características contacto estado sólido para prealarma

	Consumo máx. 230 Vca : 5 VA / Umáx. 275 Vca

Características Varistor

Tensión máxima	275 Vca

Entrada externa de disparo / rearme externo

Tipo	Optoacoplada
Potencia máxima	0,7 W
Tensión máxima	230 Vca

Normas

Seguridad eléctrica, Altitud máx. (m)	2000
Seguridad eléctrica, Categoría de la instalación	CAT III 300V ca
Seguridad eléctrica, Clase de aislamiento	Protección contra descargas eléctricas por doble aislamiento clase II (CEI 61010)
Normas	IEC 60947, IEC 60755, IEC 62020, IEC 61008

Salidas digitales de relé

Carga nominal en AC1	1500 VA
Corriente nominal	6 Aca
Tensión nominal	250 Vca
Corriente máxima	10 Aca

CBS-4C

Central de diferenciales para medida y señalización con transformador externo Serie WGC / WGS

Código: P12712.

Vida mecánica	10×10^6

Protección diferencial

Tipo	Tipo A ultrainmunizado
Sensibilidad (IΔn), A	0,03 ... 30
Tiempo de retardo (tΔ)	Programable: 0,02 ... 10s Curva inversa: Instantánea o selectiva
Transformador	Externo, serie WG / WGC

Protección

Indicación por LED	Tensión alimentación Disparo por fuga Prealarma
Medida	Verdadero valor eficaz (TRMS)
Tipo de elemento de corte	Contactor o Magnetotérmico + bobina de disparo

Comunicación serie

Protocolo	Modbus/RTU
Tecnología / Tipo	RS-485

CBS-4

Central de 4 relés diferencial tipo A ultrainmunizados, 3 módulos con display y salida prealarma programable.

CÓDIGO	TIPO	IΔn (A)	Nº relés	Relé prealarma	Módulos	Fijación	Retardo	Comunicaciones	Protocolo	Alimentación	Sección útil (mm)	Nº canales entrada	Diámetro interior (mm)	Cable (m)	In (A)
Posibilidad UL bajo demanda															
P11A70.	RGU-10A	0,03 ...30 A	2	Si	3	Carril DIN	0,1... 5 s, INS, SEL	-	-	110 ... 230 Vca					
P11A71.	RGU-100A	0,03 ...30 A	2	Si	3	Carril DIN	0,1... 5 s, INS, SEL	RS-485	Modbus RTU	110 ... 230 Vca					
P11A61.	RGU2	0,03 ... 5 A	1												
P12231.	RGE-R1	0,03 ... 3 A													
P12A32.	RGE-RL	0,03 ... 5 A	1												
P122320040000	RGE-R	0,03 ... 5 A	1												
P12204.	RG1M - 0,03	0,03 A	1												
P12214.	RG1M - 0,3	0,3 A	1												
P12A70.	CBS-40A	0,03 ... 30 A	4	Si	3					110 ... 230 V~					
P12A71.	CBS-400A	0,03 ... 30 A	4	Si	3			RS-485	Modbus/RTU	110 ... 230 V~					
P14035.	WRU-10	0,03 ... 3 A | 0,03 ...30 A	1								28				
P14036.	WRU-10-HS	0,01 ... 0,5 A	1								28				
Relé montado a 90°. Permite reducir el espacio de montaje															
P16021.	WGBU-90-35	0,03 ... 3 A									35				
P16022.	WGBU-90-70	0,03 ... 3 A									70				
P16023.	WGBU-90-105	0,03 ... 3 A									105				
P16024.	WGBU-90-140	0,03 ... 3 A									140				
P16025.	WGBU-90-210	0,03 ... 3 A									210				
P16011.	WGBU-35	0,03 ... 3 A									35				
P16012.	WGBU-70	0,03 ... 3 A									70				
P16013.	WGBU-105	0,03 ... 3 A									105				
P16014.	WGBU-140	0,03 ... 3 A									140				

Fecha creación: 03/11/2025 - CIRCUTOR, SAU se reserva el derecho de realizar cambios técnicos o modificar el contenido/imágenes de este documento sin previo aviso, para mejorar su fiabilidad, funcionalidad, diseño o por otros motivos.
No acepta responsabilidad alguna por los posibles errores, inexactitud o la posible falta de información en el mismo.

CBS-4C

Central de diferenciales para medida y señalización con transformador externo Serie WGC / WGS

Código: P12712.

CÓDIGO	TIPO	IΔn (A)	Nº relés	Relé prealarma	Módulos	Fijación	Retardo	Comunicaciones	Protocolo	Alimentación	Sección útil (mm)	Nº canales entrada	Diámetro interior (mm)	Cable (m)	In (A)
P16015.	WGBU-210	0,03 ... 3 A									210				
P12B01.	CBS-1600A		2	Si	6			RS-485	Modbus/RTU	230 V ~ (± 15%)		16 (A)			
P10181.	WGC-20-SC												20	0.5	63
P10182.	WGC-30-SC												30	0.5	63
P10131.	WGS-20												20	-	63
P10132.	WGS-30												30	-	63
P10151.	WGC-25												25	-	63
P10152.	WGC-35												35	-	80
P10153.	WGC-55												55	-	160
P10154.	WGC-80												80	-	250
P10155.	WGC-110												115	-	400
P10156.	WGC-140												140	-	600
P10157.	WGC-180												180	-	800
P10158.	WGC-220x105												220 x 105	-	1250
P10159.	WGC-350x150												350 x 150	-	2000
P10160.	WGC-500x200												500 x 200	-	4000
P11121.	TP58 WGC	s / relé > 0,3A									80 x 50				
P11131.	TP88 WGC	s / relé > 0,3A									80 x 80				
P11141.	TP812 WGC	s / relé > 0,3A									120 x 80				
P11151.	TP816 WGC	s / relé > 0,3A									160 x 80				

Otras tensiones de alimentación distintas a 230 Vca, consultar

Fecha creación: 03/11/2025 - CIRCUTOR, SAU se reserva el derecho de realizar cambios técnicos o modificar el contenido/imágenes de este documento sin previo aviso, para mejorar su fiabilidad, funcionalidad, diseño o por otros motivos.
No acepta responsabilidad alguna por los posibles errores, inexactitud o la posible falta de información en el mismo.

CBS-4C

Central de diferenciales para medida y señalización con transformador externo Serie WGC / WGS

Código: P12712.

Dimensiones

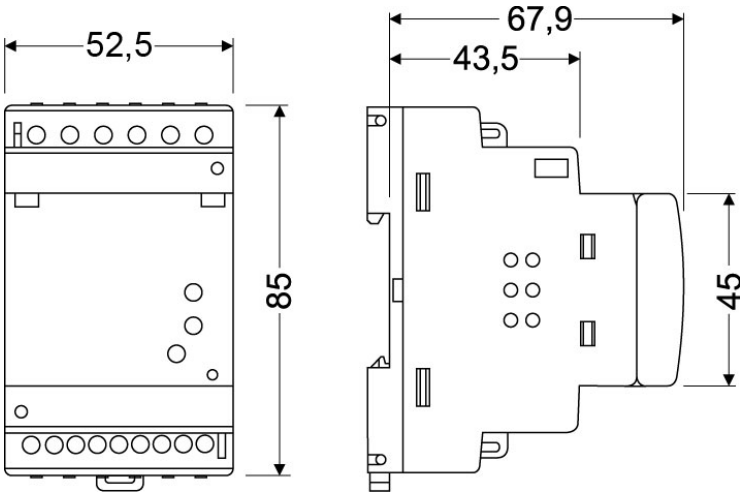
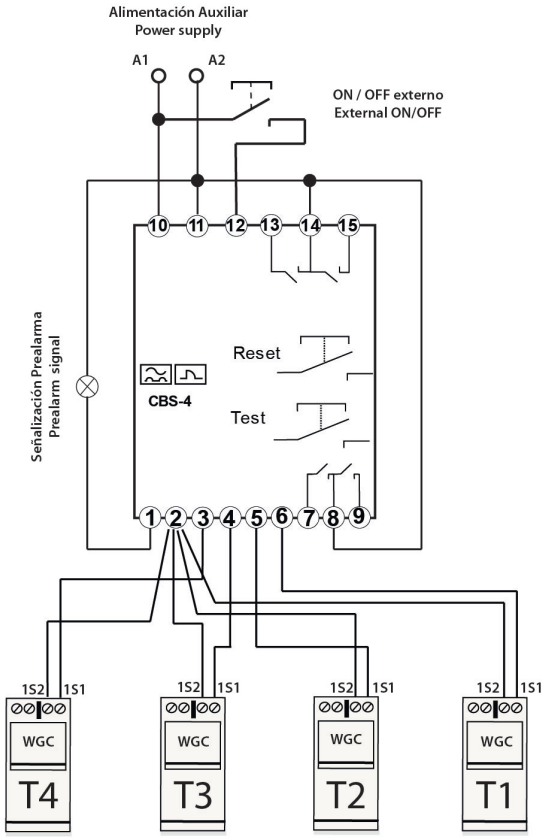
Conexiones