RGU-10A

RGU-10A, Relé diferencial para Transformador WGC, tipo A ultrainmunizado, 3 módulos y display

Código: P11A70.

> Módulos: 3
> Relé prealarma: Si
> Nº relés: 2
> IΔn (A): 0,03 ...30 A
> Alimentación: 110 ... 230 Vca
> Retardo: 0,1... 5 s, INS, SEL
> Fijación: Carril DIN

Descripción

El **RGU-10A** es un relé de protección y monitorización de corriente diferencial tipo A ultrainmunizado, compatible con los transformadores diferenciales de la gama WGC.
El equipo mide, calcula y visualiza la corriente diferencial en verdadero valor eficaz, mediante una entrada de corriente diferencial, procedente de un transformador toroidal de medida exterior de la serie WGC.

El **RGU-10A** permite la programación y ajuste de todos los parámetros requeridos para obtener una protección y control completo de la instalación.

Principales características:

- Medida en verdadero valor eficaz.
- RCM & MRCD en el mismo equipo
- Bloqueo del menú programación mediante teclado
- Display retroiluminado RGB
- Diferencial tipo A Ultra-inmunizado.
- Inmunidad frente a transitorios.
- Filtrado de las altas frecuencias de mayor orden.
- Ajuste de disparo entre el 80 y 100% IΔn.
- Curva inversa

Aplicación

El **RGU-10A** permite una protección diferencial inteligente.

Por sus características de diseño aseguran la protección tipo A más completa para garantizar la seguridad de las personas y asegurar la continuidad de suministro en instalaciones eléctricas.

Su sistema ultra-inmunizado garantiza que sólo se producirá un disparo cuando sea totalmente necesario, evitando pérdidas económicas por disparos indeseados.

El poder visualizar el valor de fuga instantánea en el display, conjuntamente con las indicaciones de pre-alarma, permite tener información del estado de las líneas que protegen, y realizar un buen mantenimiento preventivo.

Fecha creación: 17/10/2025 - CIRCUTOR, SAU se reserva el derecho de realizar cambios técnicos o modificar el contenido/imágenes de este documento sin previo aviso, para mejorar su fiabilidad, funcionalidad, diseño o por otros motivos.
No acepta responsabilidad alguna por los posibles errores, inexactitud o la posible falta de información en el mismo.

RGU-10A

Relé diferencial electrónico compatible con transformador externo serie WGC

Código: P11A70.

Especificaciones

Alimentación en alterna

Consumo	6.5 VA
Frecuencia	50 ... 60 Hz
Tensión nominal	110 ... 230 V~

Características mecánicas

Tamaño (mm) ancho x alto x fondo	52.5 x 118 x 74 (mm)
Envolvente	Plástico V0 autoextinguible
Fijación	Carril DIN
Peso Neto (kg)	0,234

Características ambientales

Grado de protección	IP 30 (bornes), IP 40 (frontal)
Humedad relativa (sin condensación)	5 ... 95 %
Temperatura de almacenamiento	-20 ... +70 °C
Temperatura de trabajo	-10 ... +60 °C

Entrada externa de disparo / rearme externo

Tipo	Tensión 110 ... 230 V ~

Normas

Seguridad eléctrica, Altitud máx. (m)	2000
Seguridad eléctrica, Categoría de la instalación	CAT III 300V ca
Seguridad eléctrica, Grado de contaminación	2
Normas	IEC60947-2-M

Interface usuario

LED	2
Teclado	3 pulsadores
Tipo display	LCD Personalizado (negativo)

Salidas digitales de relé

Cantidad	2
Corriente máxima	6 A ~
Vida mecánica	10×10^6
Potencia máxima de conmutación	1500 VA

RGU-10A

Relé diferencial electrónico compatible con transformador externo serie WGC

Código: P11A70.

Protección diferencial

Tipo	Tipo A ultrainmunizado

RGU-10A

Relé diferencial electrónico compatible con transformador externo serie WGC

Código: P11A70.

Sensibilidad (IΔn), A	0.03 - 0.1 - 0.2. - 0.3 - 0.5 - 0.75 - 1 - 1.5 - 2 - 3 - 5 - 10 - 30 A
Tiempo de retardo (tΔ)	INS - [S]-0.1-0.2-0.3-0.4-0.5-0.8-1-3-5 s
Transformador	Externo, serie WGC

RGU-10A

Relé diferencial para transformador WGC, tipo A ultrainmunizado, 3 módulos con display y salida prealarma programable

CÓDIGO	TIPO	IΔn (A)	N° relés	Relé prealarma	Módulos	Fijación	Retardo	Comunicaciones	Protocolo	Alimentación
Posibilidad UL bajo demanda										
P11A70.	RGU-10A	0,03 ...30 A	2	Si	3	Carril DIN	0,1... 5 s, INS, SEL	-	-	110 ... 230 Vca

Otras tensiones de alimentación distintas a 230 Vca, consultar

RGU-10A

Relé diferencial electrónico compatible con transformador externo serie WGC

Código: P11A70.

Dimensiones

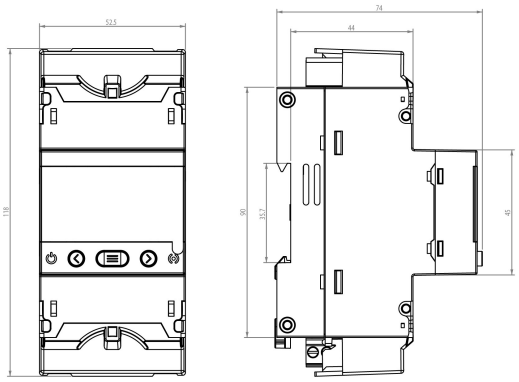

Conexiones
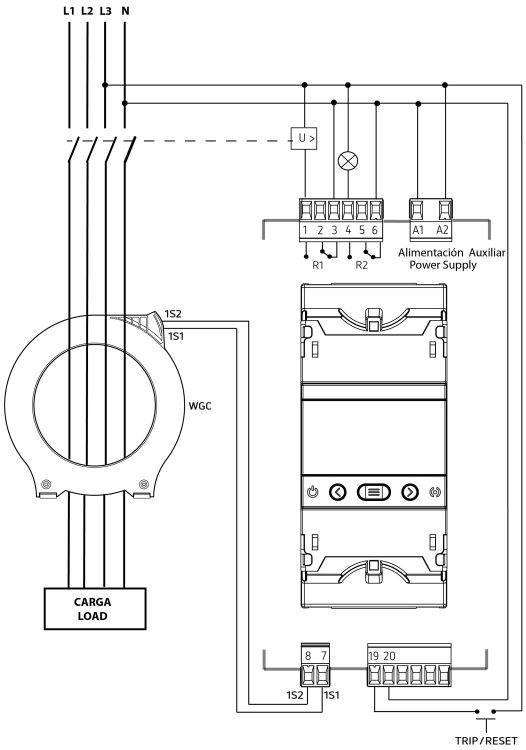
Conexión con bobina de emisión / Connection with emission coil