VT7023 700V/230V

VT7023 700V/230V, Transformador de medida de tensión

Código: M72382.

> Clase 0,5 Potencia (VA): 10
> Clase 1 Potencia (VA): 25
> Relation: 700/230V

Descripción

Transformadores de tensión para medida.

- Precisión Clase 1.
- Potencia 25 V·A

Aplicación

Usado en líneas eléctricas de corriente alterna para obtener una tensión en el secundario más baja que la de primario para poder ser medida por un equipo electrónico

Fecha creación: 05/09/2025 - CIRCUTOR, SAU se reserva el derecho de realizar cambios técnicos o modificar el contenido/imágenes de este documento sin previo aviso, para mejorar su fiabilidad, funcionalidad, diseño o por otros motivos.
No acepta responsabilidad alguna por los posibles errores, inexactitud o la posible falta de información en el mismo.

VT7023 700V/230V

Transformadores de medida de tensión

Código: M72382.

Especificaciones

Características mecánicas

Tamaño (mm) ancho x alto x fondo	103 x 104 x 100 (mm)
Peso Neto (kg)	3,22

VT
Transformadores de medida de tensión

CÓDIGO	TIPO	Clase 0,5 Potencia (VA)	Clase 1 Potencia (VA)
M72311.	VT2311 230V/110V	10	25
M72352.	VT3823 380V/230V	10	25
M72321.	VT4011 400V/110V	10	25
M72322.	VT4023 400V/230V	10	25
M72331.	VT4411 440V/110V	10	25
M72332.	VT4423 440V/230V	10	25
M72341.	VT4811 480V/110V	10	25
M72342.	VT4823 480V/230V	10	25
M72381.	VT7011 700V/110V	10	25
M72382.	VT7023 700V/230V	10	25

Para redes trifásicas se precisa de 3 unidades.
Para otras tensiones, consultar.

Fecha creación: 05/09/2025 - CIRCUTOR, SAU se reserva el derecho de realizar cambios técnicos o modificar el contenido/imágenes de este documento sin previo aviso, para mejorar su fiabilidad, funcionalidad, diseño o por otros motivos.
No acepta responsabilidad alguna por los posibles errores, inexactitud o la posible falta de información en el mismo.

VT7023 700V/230V

Transformadores de medida de tensión

Código: M72382.

Dimensiones

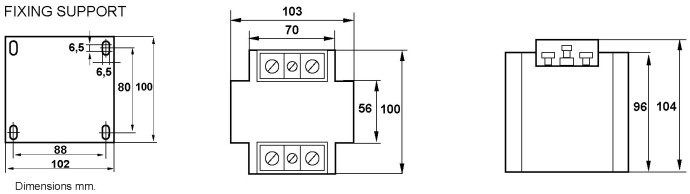
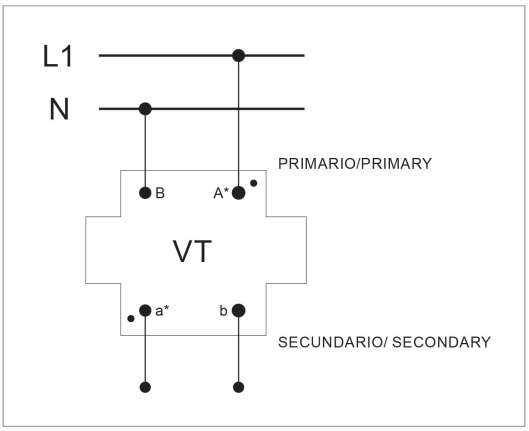
Conexiones