

TCM-420-25-200A

TCM-420-25-200A, Transformador de corriente con convertidor 4 ... 20 mA, pletina 25 mm

Código: M71047. **CONSULTAR DISPONIBILIDAD**

> Diámetro interior (mm): 25
> Salida analógica: 4...20 mA
> Rango medida (A): 200
> Corriente de entrada: 200 A
> Tipo transformador: Transformador de corriente con convertidor 4...20 mA

Especificaciones

Alimentación auxiliar

Tensión	230 Vac

Características mecánicas

Tamaño (mm) ancho x alto x fondo	70 x 87 x 70 (mm)
Peso Neto (kg)	0,21

Características ambientales

Temperatura de trabajo	-10°...+50 °C

Características técnicas específicas de los sensores de corriente

Diámetro interior Ø (mm)	25
Tensión de trabajo	0,72 kV~ max.

Circuito de medida de corriente

Frecuencia nominal	67 / 60 Hz
Corriente primaria medida	200 A
Sobrecarga permanente	1,5 In
Relación de transformación	4 ... 20 mA

Normas

Normas	IEC 44-1, UNE 21 088-1, IEC 664, VDE0110, VDE0414, UL 94, IEC 1010-1, EN 61010-1

Precisión de medidas

Precisión	±1,5% In



TCM-420-25-200A

Código: M71047.

Dimensiones

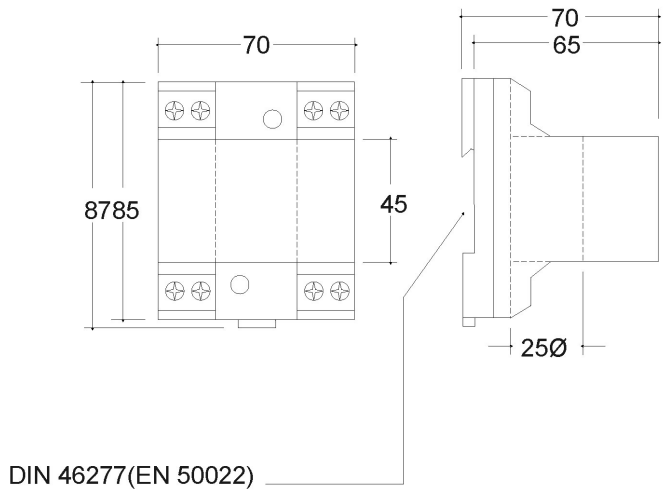

Fecha creación: 24/11/2026 - CIRCUTOR, SAU se reserva el derecho de realizar cambios técnicos o modificar el contenido/imágenes de este documento sin previo aviso, para mejorar su fiabilidad, funcionalidad, diseño o por otros motivos.
No acepta responsabilidad alguna por los posibles errores, inexactitud o la posible falta de información en el mismo.