

TSR-4

TSR-4, Transformador sumador de corriente

Código: M70703.

> Canales de medida: 4
> Clase 0,5 Potencia (VA): 15
> Clase 1 Potencia (VA): 30
> Corriente de entrada: 5 A
> Tipo transformador: Transformador sumador

Descripción

- Clase 0,5 de precisión
- Potencia 15 V·A
- Los transformadores a sumar deben tener la misma relación
- No se puede dejar ninguna entrada sin conectar

Aplicación

Usado para sumar la corriente de varias líneas eléctricas de corriente alterna para obtener una corriente de salida común proporcional a la suma de la de todas. Permite medir la corriente de varias líneas en un solo equipo.

Fecha creación: 23/11/2026 - CIRCUTOR, SAU se reserva el derecho de realizar cambios técnicos o modificar el contenido/imágenes de este documento sin previo aviso, para mejorar su fiabilidad, funcionalidad, diseño o por otros motivos.
No acepta responsabilidad alguna por los posibles errores, inexactitud o la posible falta de información en el mismo.



TSR-4

Transformador sumador / elevador

Código: M70703.

Especificaciones

Características mecánicas

Tamaño (mm) ancho x alto x fondo	110 x 72.5 x 110 (mm)
Peso Neto (kg)	0,8

TSR
Transformador sumador de corriente

CÓDIGO	TIPO	Rango medida (A)	Clase 0,5 Potencia (VA)	Clase 1 Potencia (VA)	Clase 3 Potencia (VA)
M70701.	TSR-2	5 A	15	30	-
M70702.	TSR-3	5 A	15	30	-
M70703.	TSR-4	5 A	15	30	-
M70704.	TSR-5	5 A	15	30	-

Los transformadores a sumar deben tener la misma relación de primario.
Para redes trifásicas se precisara un equipo por fase.
Se alimenta de la misma medida.
Para otras relaciones, consultar.



TSR-4

Transformador sumador / elevador

Código: M70703.

Dimensiones

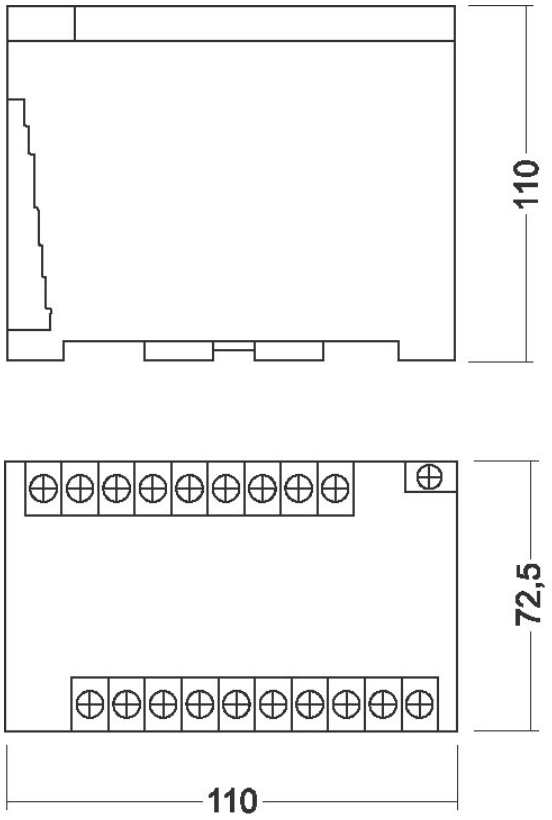

TSR

Conexiones

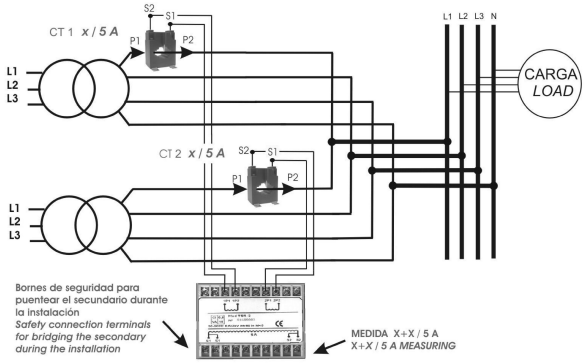

MODELO	ENTRADAS	POTENCIA	CODIGO
TSR-2	2	15VA. Cl 0,5	M70701
TSR-3	3	15VA. Cl 0,5	M70702
TSR-4	4	15VA. Cl 0,5	M70703
TSR-5	5	15VA. Cl 0,5	M70704