

TA210 20 /5A

TA210 20 /5A, Transformador de corriente primario bobinado

Código: M70544.

> Sistema: Monofásico
> Clase 0,5 Potencia (VA): 15
> Clase 1 Potencia (VA): 20
> Clase 3 Potencia (VA): 30
> Rango medida (A): 20/5
> Corriente de entrada: 20 A
> Tipo transformador: Primario bobinado

Descripción

- Tipos desde 5 hasta 400 A
- Primario bobinado

Aplicación

Convertir una corriente nominal elevada a una de más baja para poder ser medida por un equipo. En instalaciones donde la corriente nominal no sea muy grande o donde se deba solicitar al transformador potencia de secundario superiores a 10 VA.



TA210 20 /5A

Transformador de corriente para medida de alta precisión con primario bobinado

Código: M70544.

Especificaciones

Características eléctricas

Factor de seguridad (FS)	FS < 5
Potencia	15 VA (clase 0,5)

Características mecánicas

Tamaño (mm) ancho x alto x fondo	75 x 104.5 x 134 (mm)
Envolvente	Plástico V0 autoextinguible
Fijación	Carril DIN con accesorio
Peso Neto (kg)	0,555

Características ambientales

Clase térmica	Clase A (+105 °C)

Características técnicas específicas de los sensores de corriente

Tensión de trabajo	0,72 kV~ max.

Circuito de medida de corriente

Frecuencia nominal	50 / 60 Hz
Corriente primaria medida	20 A
Intensidad dinámica (Idyn)	2,5 Ith
Intensidad térmica de cortocircuito (Ith)	60 In
Relación de transformación	... / 5 A

Normas

Normas	IEC 44-1, UNE 21 088-1, UL 94, VDE 0414

TA 210
Transformador de corriente primario bobinado

CÓDIGO	TIPO	Rango medida (A)	Clase 0,5 Potencia (VA)	Clase 1 Potencia (VA)	Clase 3 Potencia (VA)
TA210					
M70541.	TA210 5 /5A	5/5	15	20	30
M70542.	TA210 10 /5A	10/5	15	20	30
M70543.	TA210 15 /5A	15/5	15	20	30
M70544.	TA210 20 /5A	20/5	15	20	30
M70545.	TA210 25 /5A	25/5	15	20	30
M70546.	TA210 30 /5A	30/5	15	20	30



TA210 20 /5A

Transformador de corriente para medida de alta precisión con primario bobinado

Código: M70544.

CÓDIGO	TIPO	Rango medida (A)	Clase 0,5 Potencia (VA)	Clase 1 Potencia (VA)	Clase 3 Potencia (VA)
M70547.	TA210 40 /5A	40/5	15	20	30
M70548.	TA210 50 /5A	50/5	15	20	30
M70549.	TA210 60 /5A	60/5	15	20	30
M7054A.	TA210 75 /5A	75/5	15	20	30
M7054B.	TA210 100 /5A	100/5	15	20	30
M7054C.	TA210 125 /5A	125/5	15	20	30
M7054D.	TA210 150/5A	150/5	15	20	30
M7054E.	TA210 200 /5A	200/5	10	20	30
M7054F.	TA210 250 /5A	250/5	15	20	30
M7054G.	TA210 300 /5A	300/5	15	20	30
M7054H.	TA210 400 /5A	400/5	15	20	30
M7054K.	TA210 80/5A	80/5	15	20	30

Seleable terminal cover and anchorage base are included



TA210 20 /5A

Transformador de corriente para medida de alta precisión con primario bobinado

Código: M70544.

Dimensiones

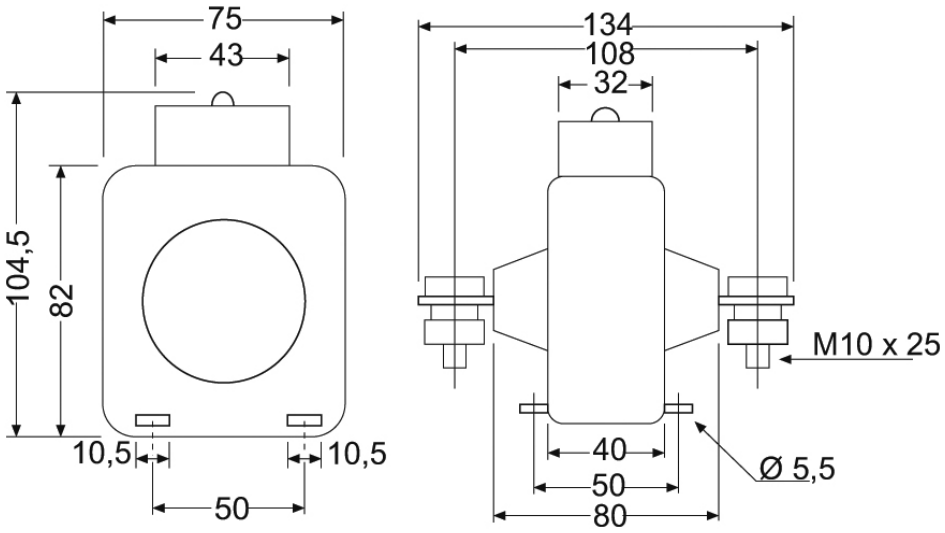

Fecha creación: 23/11/2026 - CIRCUTOR, SAU se reserva el derecho de realizar cambios técnicos o modificar el contenido/imágenes de este documento sin previo aviso, para mejorar su fiabilidad, funcionalidad, diseño o por otros motivos.
No acepta responsabilidad alguna por los posibles errores, inexactitud o la posible falta de información en el mismo.