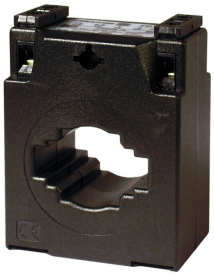

TCH6 250/5A

TCH6 250/5A, Transformador de corriente alta precisión y perfil estrecho, pletina 40x10 mm

Código: M70433. **CONSULTAR DISPONIBILIDAD**

> Pletina (mm): 30 x 15 |20 x 10 |40 x 10
> Sistema: Monofásico
> Clase 0,2 Potencia (VA): 1,75
> Clase 0,2S Potencia (VA): 1,5
> Clase 0,5S Potencia (VA): 2,25
> Rango medida (A): 250/5
> Corriente de entrada: 250 A
> Tipo transformador: Núcleo cerrado

Descripción

- Tipo: barra pasante
- Tipos desde 40 hasta 40000 A
- Diámetro interior desde 20,3 hasta 63 mm, según tipo
- Dimensión pletina desde 25 x 5 mm hasta 30 x 100 mm
- Se adjunta en una hoja el certificado del transformador
- Accesorio bajo petición para fijación en carril DIN (Tipos **TCH6** y **TCH6.2**)
- Tipos codificables de secundario .../5 A (bajo demanda .../1 A)

Aplicación

Convertir una corriente nominal elevada a una de más baja para poder ser medida por un equipo. En instalaciones donde es posible parar el suministro eléctrico para poder instalar los transformadores y se necesite una precisión elevada.

Fecha creación: 31/08/2025 - CIRCUTOR, SAU se reserva el derecho de realizar cambios técnicos o modificar el contenido/imágenes de este documento sin previo aviso, para mejorar su fiabilidad, funcionalidad, diseño o por otros motivos.
No acepta responsabilidad alguna por los posibles errores, inexactitud o la posible falta de información en el mismo.

TCH6 250/5A

Transformadores de corriente alta precisión y perfil estrecho

Código: M70433.

Especificaciones

Características eléctricas

Factor de seguridad (FS)	FS 5
Potencia	1.75 VA (clase 0,2)

Características mecánicas

Tamaño (mm) ancho x alto x fondo	66 x 87.7 x 71.4 (mm)
Envolvente	Plástico V0 autoextinguible
Peso Neto (kg)	0,272

Características ambientales

Clase térmica	Clase B (+130 °C)
Grado de protección	IP 20
Humedad relativa (sin condensación)	15 ... 95 %

Características técnicas específicas de los sensores de corriente

Diámetro interior Ø (mm)	28,5
Tensión de trabajo	0,72 kV~ max.

Circuito de medida de corriente

Frecuencia nominal	50 / 60 Hz
Corriente primaria medida	250 A
Intensidad dinámica (Idyn)	2,5 Ith
Intensidad térmica de cortocircuito (Ith)	60 In
Relación de transformación	... / 5 A

Normas

Normas	IEC 44-1, BS2627

TCH
Transformador de corriente alta precisión y perfil estrecho

CÓDIGO	TIPO	Rango medida (A)	Pletina (mm)	Clase 0,2 Potencia (VA)	Clase 0,2S Potencia (VA)	Clase 0,5S Potencia (VA)
TCH6.2						
M70444.	TCH6.2 200/5A	200/5	20 x 20 |25 x 12 |30 x 10	5	3,5	5

Para otras configuraciones ver tabla de prestaciones adicionales

Fecha creación: 31/08/2025 - CIRCUTOR, SAU se reserva el derecho de realizar cambios técnicos o modificar el contenido/imágenes de este documento sin previo aviso, para mejorar su fiabilidad, funcionalidad, diseño o por otros motivos.
No acepta responsabilidad alguna por los posibles errores, inexactitud o la posible falta de información en el mismo.

TCH6 250/5A

Transformadores de corriente alta precisión y perfil estrecho

Código: M70433.
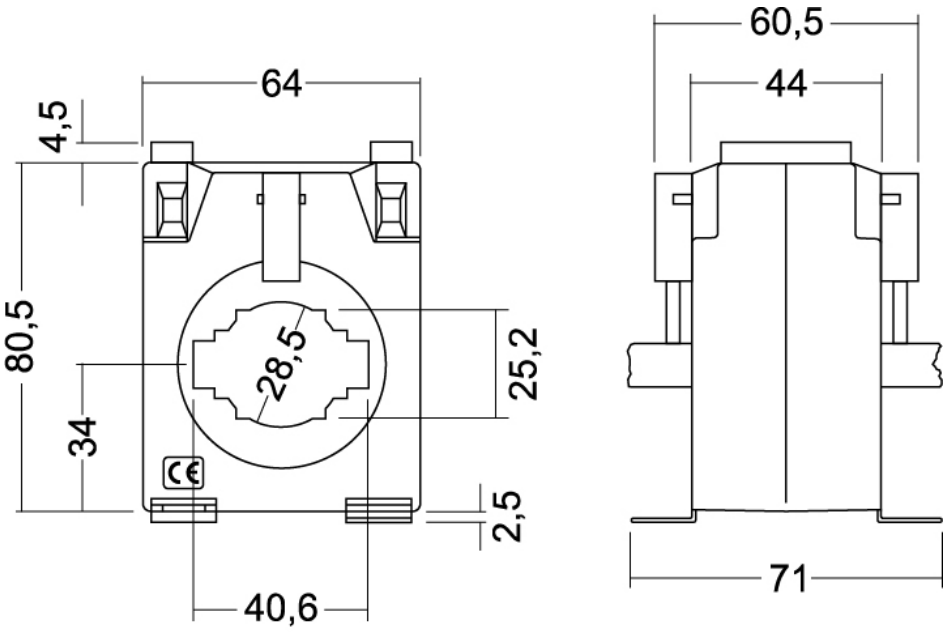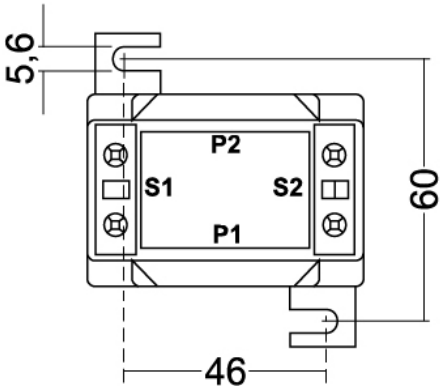
Dimensiones