

TCPRS1+PSDC

TCPRS1+PSDC, Convertidor RS-485 / Ethernet / Wi-Fi

Código: M62432. **DESCATALOGADO**

> Protocolo: TCP |UDP|Modbus TCP|HTTP (Web server)-REST

> Comunicaciones: Ethernet, Wi-Fi

Descripción

Pasarela de conversión de medio físico, diseñada para comunicar dispositivos Modbus RTU con redes Modbus TCP/IP. Su diseño compacto para carril DIN (2 módulos) permite una instalación sencilla y adaptable a múltiples entornos. Cada pasarela puede gestionar hasta 32 dispositivos Modbus RTU, conectados localmente a través del puerto RS-485. Cuenta con funciones como:

- Comunicación Ethernet y Wi-Fi para Modbus TCP/IP.
- Comunicación serie RS-485 para Modbus RTU.
- Servidor web integrado, con interfaz intuitiva y amigable para configuraciones avanzadas vía Wi-Fi.
- Compatible con la app MyConfig, para configuración rápida y sencilla.

Aplicación

Por su capacidad de conversión directa entre Modbus RTU y Modbus TCP/IP, las pasarelas son ideales para proyectos de integración de equipos con comunicaciones RS-485 que requieren ser monitorizados o controlados a través de redes Ethernet o Wi-Fi. Algunas aplicaciones típicas son:

- Automatización de infraestructuras de asuministros mediante integración en PLC o BMS.
- Monitorización y control de dispositivos Modbus RTU desde plataformas en la nube o sistemas de supervisión centralizados.
- Modernización de instalaciones existentes, añadiendo conectividad TCP/IP sin modificar el cableado RS-485.

Fecha creación: 25/11/2026 - CIRCUTOR, SAU se reserva el derecho de realizar cambios técnicos o modificar el contenido/imágenes de este documento sin previo aviso, para mejorar su fiabilidad, funcionalidad, diseño o por otros motivos.
No acepta responsabilidad alguna por los posibles errores, inexactitud o la posible falta de información en el mismo.



TCPRS1+PSDC

Convertidor RS-485 a Ethernet / Wi-Fi

Código: M62432.

Especificaciones

Alimentación en contínua

Categoría de la instalación	CAT III 50V
Consumo	2 ... 2,5 W
Tensión nominal	10 ... 36 Vcc

Características mecánicas

Tamaño (mm) ancho x alto x fondo	35 x 109.45 x 70 (mm)
Envolvente	Plástico V0 autoextinguible
Fijación	Carril DIN
Peso Neto (kg)	0,192

Características ambientales

Grado de protección	IP30, Frontal: IP40|IK08
Humedad relativa (sin condensación)	5 ... 95%
Temperatura de almacenamiento	-20 ... +70 °C
Temperatura de trabajo	-20 ... +60 °C

Comunicación red

Protocolo	TCP|UDP|Modbus TCP/IP|HTTPS (Web server)-REST
Tecnología / Interface	Ethernet

Normas

Seguridad eléctrica, Altitud máx. (m)	2000
Normas	EN 62368-1:2020/A11:2020/ AC:2020-05, ETSI EN 301 489-1 V2.2.3, ETSI EN 301 489-17 V3.2.6, ETSI EN 300 328 V2.2.2, UNE-EN IEC 62311, UNE-EN 60068-2-78, UNE-EN 60068-2-1, UNE-EN 60068-2-2, UNE-EN 61010-1, UNE-EN 61000-4-2, UNE-EN 61000-4-4, UNE-EN 61000-4-5, UNE-EN 61000-4-6, UNE-EN 61000-4-8, UNE-EN 61000-4-20, UNE-EN 55016-2-1, EN 18031-1

Interface usuario

LED	6 LED

Comunicación serie

Tecnología / Tipo	RS-485

Comunicación inalámbrica

Tecnología / Tipo	Wi-Fi

TCPRS1+



TCPRS1+PSDC

Convertidor RS-485 a Ethernet / Wi-Fi

Código: M62432.

Convertidor RS-485 / Ethernet / Wi-Fi

CÓDIGO	TIPO	Comunicaciones	Protocolo
Ethernet			
D80010.	TCPRS1+	RS-485, Ethernet, Wi-Fi	TCP/IP | UDP | Modbus TCP/IP | HTTP (Web server)
D80011.	TCPRS1+PSDC	RS-485, Ethernet, Wi-Fi	TCP |UDP|Modbus TCP|HTTP (Web server)-REST



TCPRS1+PSDC

Convertidor RS-485 a Ethernet / Wi-Fi

Código: M62432.

Dimensiones

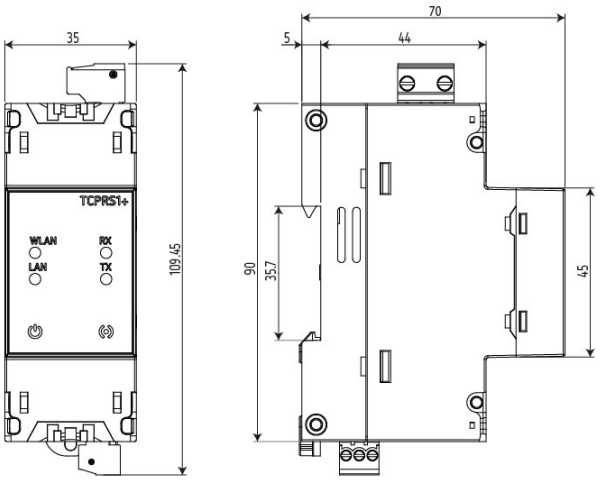

Conexiones

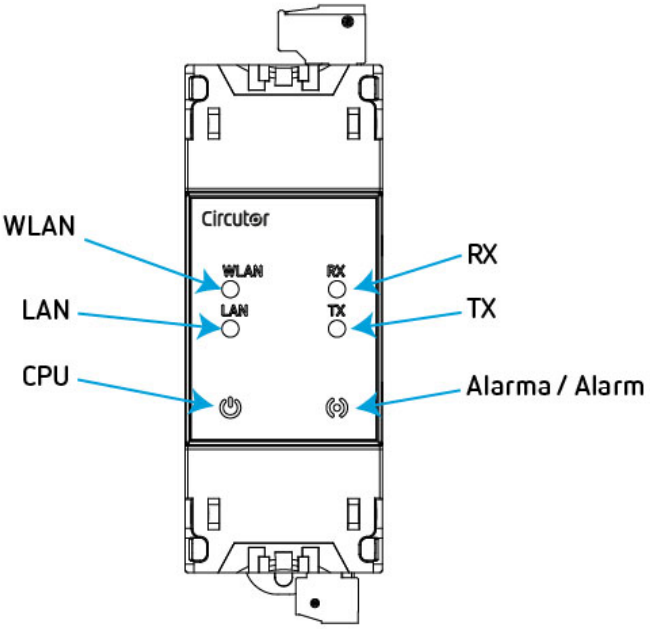

Fecha creación: 25/11/2026 - CIRCUTOR, SAU se reserva el derecho de realizar cambios técnicos o modificar el contenido/imágenes de este documento sin previo aviso, para mejorar su fiabilidad, funcionalidad, diseño o por otros motivos.
No acepta responsabilidad alguna por los posibles errores, inexactitud o la posible falta de información en el mismo.