EDS -Deluxe

EDS -Deluxe Efficiency Data Server, Gestor energético con powerStudio y servidor web integrado

Código: M61020. **DESCATALOGADO**

> Protocolo: Modbus | XML

> Modbus genérico (1=si): 1

> Comunicaciones: Ethernet

> Nº reles: 6

> Entradas digitales: 8

Descripción

Gestor energético dotado de **PowerStudio Embedded** con servidor web y XML integrado, que facilita al usuario la consulta de cualquier variable eléctrica al permitir conectar equipos de medida a su bus RS-485, sin necesidad de instalar *software* alguno. Gracias a su bus de expansión RS-485, el usuario tiene la posibilidad de visualizar cualquier variable procedente de los equipos conectados a éste, pudiendo visualizar incluso la información en tiempo real, en formato de tabla o incluso de gráfico (*Data logger*). Dispone de 8 entradas digitales libres de tensión y 6 salidas digitales por relé programable.

Otras características son:

- Parametrización y gestión de eventos automáticos
- Sistema de registro de alarmas y gestión de eventos del sistema
- Alarmas mediante corre-e
- Puerto RS-485 para conectar hasta 5 equipos **CIRCUTOR**
- Conexión Ethernet
- Centralización de alarmas mediante detección de estados lógicos o centralización de consumos por impulsos.

Aplicación

Aplicación doméstica: con **EDS** es posible controlar los consumos parciales de cada una de las cargas de una instalación doméstica.

- Control del consumo doméstico
- Contraste de consumo con el de la empresa comercializadora de energía
- Racionalización del consumo de los hogares

Aplicación PyME / Industrial: EDS permite controlar los consumos parciales de las diferentes cargas monofásicas y trifásicas en horarios productivos y no productivos.

- Controle los consumos de su instalación 24 h / 365 días y localice sus consumos residuales en horarios no productivos
- Contraste el nivel de potencia contratada de la instalación
- Supervise el nivel de armónicos y carga reactiva de la instalación
- Alarmas por sobre consumo o incidencias de su red eléctrica
- Sin necesidad de ordenador
- Posibilidad de conexión cuando se precise, el sistema actúa automáticamente
- Permite conocer el valor de la factura antes de recibirla.

Aplicación multipunto: En una distribución de cargas (o instalaciones remotas) **EDS** permite el control de consumos individuales de cada una de las instalaciones y centralizarlas en una única.

Fecha creación: 05/09/2025 - CIRCUTOR, SAU se reserva el derecho de realizar cambios técnicos o modificar el contenido/imágenes de este documento sin previo aviso, para mejorar su fiabilidad, funcionalidad, diseño o por otros motivos.
No acepta responsabilidad alguna por los posibles errores, inexactitud o la posible falta de información en el mismo.

EDS -Deluxe

Efficiency Data Server

Código: M61020.

- Control del consumo de los emplazamientos remotos de forma eficiente, fácil y sencilla
- Informes de energía por zonas o emplazamientos de consumo
- Alarmas remotas por sobre consumos o incidencias en la red
- Posibilidad de comparar consumos de cada emplazamiento.

Fecha creación: 05/09/2025 - CIRCUTOR, SAU se reserva el derecho de realizar cambios técnicos o modificar el contenido/imágenes de este documento sin previo aviso, para mejorar su fiabilidad, funcionalidad, diseño o por otros motivos.
No acepta responsabilidad alguna por los posibles errores, inexactitud o la posible falta de información en el mismo.

EDS -Deluxe

Efficiency Data Server

Código: M61020.

Especificaciones

Alimentación en alterna

Consumo	5...8VA
Frecuencia	47...63 Hz
Tensión nominal	85...264 Vca/120...300 Vcc

Características mecánicas

Tamaño (mm) ancho x alto x fondo	90 x 105 x 105 (mm)
Envolvente	Plástico UL 94 - V0 autoextinguible
Peso Neto (kg)	0,29

Características ambientales

Grado de protección	IP 20
Humedad relativa (sin condensación)	5...95%
Temperatura de trabajo	-10 ... +60 °C

Normas

Certificaciones	CE, UL
Seguridad eléctrica, Altitud máx. (m)	2000
Seguridad eléctrica, Categoría de la instalación	CAT III , IEC 61010
Seguridad eléctrica, Clase de aislamiento	Protección al choque eléctrico por doble aislamiento clase II (IEC 61010-1)
Normas	UL 94, UNE-UNE-EN 61010-1, UNE-EN55011, UNE-EN 6100-4-2, UNE-EN 61000-4-3, UNE-EN 61000-4-11, UNE-EN 61000-6-4, UNE-EN 61000-6-2, UNE-EN61000-6-3, UNE-EN 61000-4-5

Comunicación red

Protocolo	HTTP / Modbus RTU
Tecnología / Tipo	Ethernet 10 /100 BT

Interface usuario

Formato display	Alfanumérico 2 líneas
Resolución display	20 caracteres
Tipo display	LCD Retroiluminado

Entradas digitales

Aislamiento	1,5 kV
Tipo	Libre de tensión optoaislada
Corriente máx. en cortocircuito	50 mA

Salidas digitales de relé

EDS -Deluxe

Efficiency Data Server

Código: M61020.

Cantidad	6
Corriente máxima	5A
Tensión máxima de contactos abiertos	250 Vca
Vida eléctrica	3×10^4 (250 Vca / 5 A)
Vida mecánica	2×10^7
Potencia máxima de conmutación	750 VA

Autómata energético con tecnología PowerStudio Embedded: Servidor web y XML integrado, Bus expansión RS-485 Modbus , Conexión Ethernet 10/100 Base/TX, 6 módulos carril DIN

Fecha creación: 05/09/2025 - CIRCUTOR, SAU se reserva el derecho de realizar cambios técnicos o modificar el contenido/imágenes de este documento sin previo aviso, para mejorar su fiabilidad, funcionalidad, diseño o por otros motivos.
No acepta responsabilidad alguna por los posibles errores, inexactitud o la posible falta de información en el mismo.

EDS -Deluxe

Efficiency Data Server

Código: M61020.
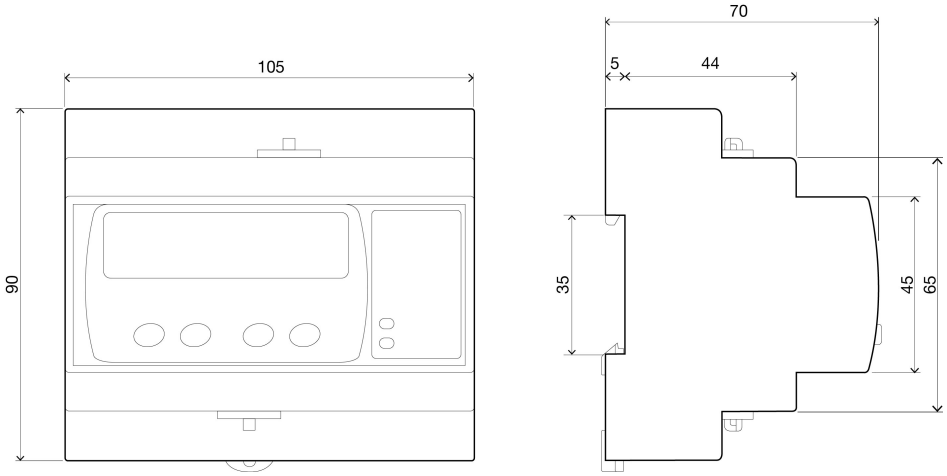
Dimensiones