

EDS

EDS, Efficiency Data Server , Gestor energético con powerStudio y servidor web integrado

Código: M61010. **CONSULTAR DISPONIBILIDAD**

> Protocolo: Modbus Circutor
> Comunicaciones: Ethernet
> Nº relés: 6
> Entradas digitales: 8

Descripción

Gestor energético dotado de **PowerStudio Embedded** con servidor web y XML integrado, que facilita al usuario la consulta de cualquier variable eléctrica al permitir conectar equipos de medida a su bus RS-485, sin necesidad de instalar *software* alguno. Gracias a su bus de expansión RS-485, el usuario tiene la posibilidad de visualizar cualquier variable procedente de los equipos conectados a éste, pudiendo visualizar incluso la información en tiempo real, en formato de tabla o incluso de gráfico (*Data logger*). Dispone de 8 entradas digitales libres de tensión y 6 salidas digitales por relé programable.

Otras características son:

- Parametrización y gestión de eventos automáticos
- Sistema de registro de alarmas y gestión de eventos del sistema
- Alarmas mediante corre-e
- Puerto RS-485 para conectar hasta 5 equipos **CIRCUTOR**
- Conexión Ethernet
- Centralización de alarmas mediante detección de estados lógicos o centralización de consumos por impulsos.

Aplicación

Aplicación doméstica: con **EDS** es posible controlar los consumos parciales de cada una de las cargas de una instalación doméstica.

- Control del consumo doméstico
- Contraste de consumo con el de la empresa comercializadora de energía
- Racionalización del consumo de los hogares

Aplicación PyME / Industrial: EDS permite controlar los consumos parciales de las diferentes cargas monofásicas y trifásicas en horarios productivos y no productivos.

- Controle los consumos de su instalación 24 h / 365 días y localice sus consumos residuales en horarios no productivos
- Contraste el nivel de potencia contratada de la instalación
- Supervise el nivel de armónicos y carga reactiva de la instalación
- Alarmas por sobre consumo o incidencias de su red eléctrica
- Sin necesidad de ordenador
- Posibilidad de conexión cuando se precise, el sistema actúa automáticamente
- Permite conocer el valor de la factura antes de recibirla.

Aplicación multipunto: En una distribución de cargas (o instalaciones remotas) **EDS** permite el control de consumos individuales de cada una de las instalaciones y centralizarlas en una única.

- Control del consumo de los emplazamientos remotos de forma eficiente, fácil y sencilla



EDS

Efficiency Data Server

Código: M61010.

- Informes de energía por zonas o emplazamientos de consumo
- Alarmas remotas por sobre consumos o incidencias en la red
- Posibilidad de comparar consumos de cada emplazamiento.

Fecha creación: 24/11/2026 - CIRCUTOR, SAU se reserva el derecho de realizar cambios técnicos o modificar el contenido/imágenes de este documento sin previo aviso, para mejorar su fiabilidad, funcionalidad, diseño o por otros motivos.
No acepta responsabilidad alguna por los posibles errores, inexactitud o la posible falta de información en el mismo.



EDS

Efficiency Data Server

Código: M61010.

Especificaciones

Alimentación en alterna

Consumo	5...8VA
Frecuencia	47...63 Hz
Tensión nominal	85...264 Vca/120...300 Vcc

Características mecánicas

Tamaño (mm) ancho x alto x fondo	90 x 105 x 105 (mm)
Envolvente	Plástico UL 94 - V0 autoextinguible
Peso Neto (kg)	0,29

Características ambientales

Grado de protección	IP 20
Humedad relativa (sin condensación)	5...95%
Temperatura de trabajo	-10 ... +60 °C

Normas

Certificaciones	CE, UL
Seguridad eléctrica, Altitud máx. (m)	2000
Seguridad eléctrica, Categoría de la instalación	CAT III , IEC 61010
Seguridad eléctrica, Clase de aislamiento	Protección al choque eléctrico por doble aislamiento clase II (IEC 61010-1)
Normas	UL 94, UNE-UNE-EN 61010-1, UNE-EN55011, UNE-EN 6100-4-2, UNE-EN 61000-4-3, UNE-EN 61000-4-11, UNE-EN 61000-6-4, UNE-EN 61000-6-2, UNE-EN61000-6-3, UNE-EN 61000-4-5

Comunicación red

Protocolo	HTTP / Modbus RTU
Tecnología / Interface	Ethernet 10 /100 BT

Interface usuario

Formato display	Alfanumérico 2 líneas
Resolución display	20 caracteres
Tipo display	LCD Retroiluminado

Entradas digitales

Aislamiento	1,5 kV
Tipo	Libre de tensión optoaislada
Corriente máx. en cortocircuito	50 mA

Salidas digitales de relé



EDS

Efficiency Data Server

Código: M61010.

Cantidad	6
Corriente máxima	5A
Tensión máxima de contactos abiertos	250 Vca
Vida eléctrica	3 x 10^4 (250 Vca / 5 A)
Vida mecánica	2 x 10^7
Potencia máxima de conmutación	750 VA

Autómata energético con tecnología PowerStudio Embedded: Servidor web y XML integrado, Bus expansión RS-485 Modbus , Conexión Ethernet 10/100 Base/TX, 6 módulos carril DIN

Fecha creación: 24/11/2026 - CIRCUTOR, SAU se reserva el derecho de realizar cambios técnicos o modificar el contenido/imágenes de este documento sin previo aviso, para mejorar su fiabilidad, funcionalidad, diseño o por otros motivos.
No acepta responsabilidad alguna por los posibles errores, inexactitud o la posible falta de información en el mismo.



EDS

Efficiency Data Server

Código: M61010.

Dimensiones

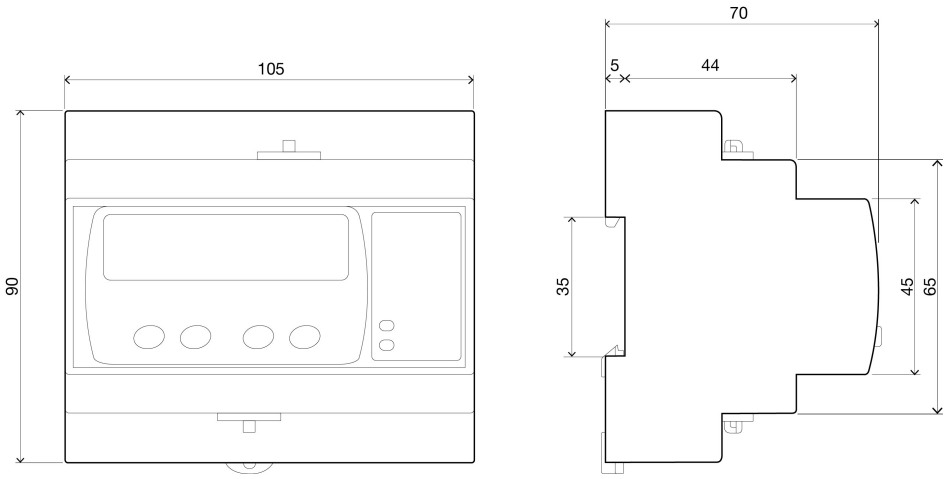

Fecha creación: 24/11/2026 - CIRCUTOR, SAU se reserva el derecho de realizar cambios técnicos o modificar el contenido/imágenes de este documento sin previo aviso, para mejorar su fiabilidad, funcionalidad, diseño o por otros motivos.
No acepta responsabilidad alguna por los posibles errores, inexactitud o la posible falta de información en el mismo.