Line-M-20I

Line-M-20I, Módulo centralizador de 20 entradas digitales

Código: M58E06. **DESCATALOGADO**

> Protocolo: Modbus/RTU
> Comunicaciones: Bus-Line
> Entradas digitales: 20
> Fijación: Carril DIN

Especificaciones

Alimentación en alterna

Categoría de la instalación	CAT III 300V
Modo de alimentación auxiliar	A través del conector

Alimentación en contínua

Consumo	3,5 W
Tensión nominal	12 Vcc

Características mecánicas

Tamaño (mm) ancho x alto x fondo	52.5 x 118 x 70 (mm)
Envolvente	Plástico V0 autoextinguible
Fijación	Carril DIN (IEC 60715)
Peso Neto (kg)	0,178

Características ambientales

Grado de protección	IP30, Frontal: IP40
Humedad relativa (sin condensación)	5 ... 95%
Temperatura de almacenamiento	-20 ... +70 °C
Temperatura de trabajo	-10 ... +50 °C

Circuito de medida de tensión

Impedancia entrada	1.4 kΩ

Normas

Seguridad eléctrica, Altitud máx. (m)	2000
Seguridad eléctrica, Categoría de la instalación	CAT III 300V
Normas	UNE-EN 61010-1, UNE-EN 61000-6-2, UNE-EN 61000-6-4

Interface usuario

LED	21 LED

Entradas digitales

Aislamiento	4,2 kVcc
Cantidad	20
Consumo (por entrada)	60 mA entradas en OFF / 240 mA entradas en ON

Fecha creación: 27/11/2025 - CIRCUTOR, SAU se reserva el derecho de realizar cambios técnicos o modificar el contenido/imágenes de este documento sin previo aviso, para mejorar su fiabilidad, funcionalidad, diseño o por otros motivos.
No acepta responsabilidad alguna por los posibles errores, inexactitud o la posible falta de información en el mismo.

Line-M-20I

Código: M58E06.

Tipo	Optoacoplada
Anchura mín. de la señal	10 ms

Salidas digitales de transistor

Corriente máxima	120mA

Fecha creación: 27/11/2025 - CIRCUTOR, SAU se reserva el derecho de realizar cambios técnicos o modificar el contenido/imágenes de este documento sin previo aviso, para mejorar su fiabilidad, funcionalidad, diseño o por otros motivos.
No acepta responsabilidad alguna por los posibles errores, inexactitud o la posible falta de información en el mismo.

Line-M-20I

Código: M58E06.

Dimensiones

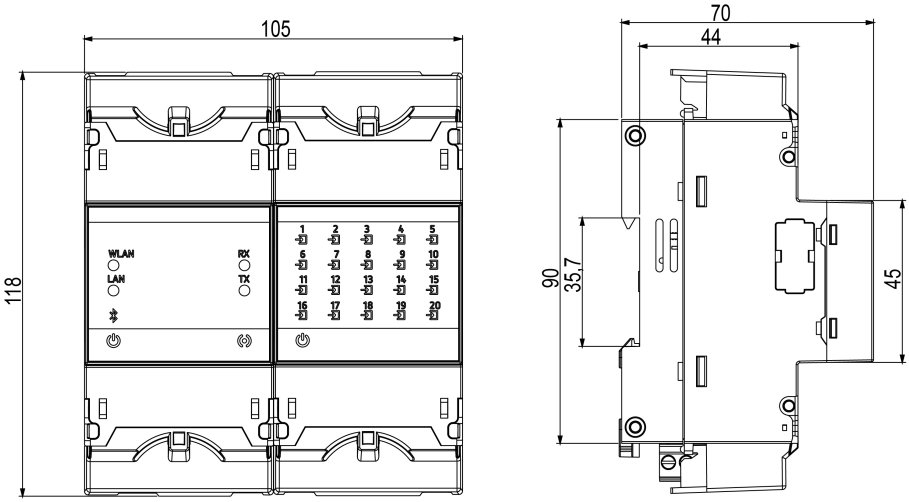
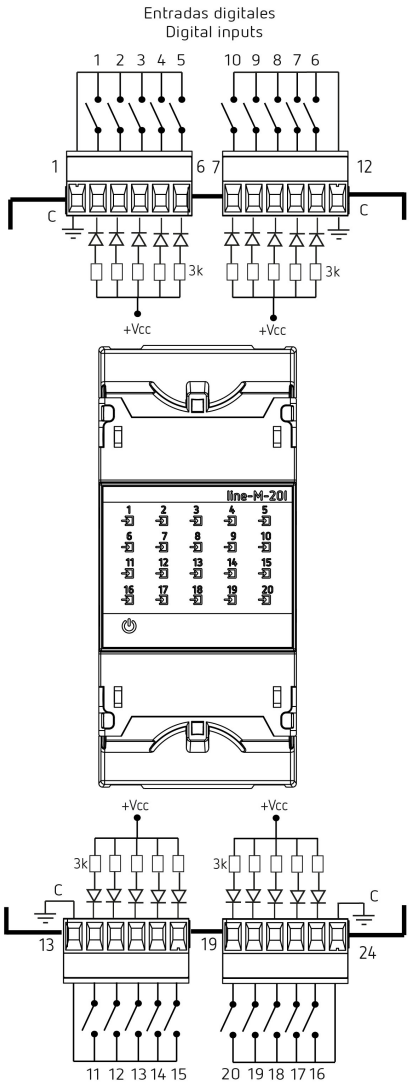
Conexiones