Line-M-4IO-R

Line-M-4IO-R, Módulo de expansión de 4 entradas digitales y 4 salidas digitales de relé

Código: M58E02. **DESCATALOGADO**

> Protocolo: Modbus/RTU

> Comunicaciones: Bus-Line

> Nº relés: 4

> Entradas digitales: 4

> Fijación: Carril DIN

Descripción

Módulo de 4 entradas y 4 salidas de relés, libres de potencial.

Los módulos de expansión de la gama line, permiten ampliar prestaciones de los line-EDS-Cloud, line-EDS-PS en cualquiera de sus versiones, y el analizador de redes line-CVM-D32 de una forma sencilla.

Permiten añadir a los equipos salidas y entradas digitales, entradas y salidas analógicas o una combinación de las mismas.

Los módulos se conectan lateralmente y son detectados automáticamente en el momento de la conexión lateral, lo que simplifica enormemente la instalación y la configuración de los mismos.

Aplicación

- Ampliación de entradas / salidas de los analizadores de redes line-CVM-D32 o line-EDS.
- Gestión de hasta 4 tarifas con la activación de las distintas entradas del módulo.
- Alarmas totalmente programables de forma independiente según un valor bajo, alto, histéresis, retardos a conexión desconexión, estado de reposo normalmente abierto o cerrado y enclavamiento.
- Control de estado de elementos de la instalación utilizando el estado de las entradas del módulo.

Fecha creación: 31/08/2025 - CIRCUTOR, SAU se reserva el derecho de realizar cambios técnicos o modificar el contenido/imágenes de este documento sin previo aviso, para mejorar su fiabilidad, funcionalidad, diseño o por otros motivos.
No acepta responsabilidad alguna por los posibles errores, inexactitud o la posible falta de información en el mismo.

Line-M-410-R

Módulo de 4 entradas y 4 salidas

Código: M58E02.

Especificaciones

Alimentación en contínua

Consumo	máx. 4 W

Características mecánicas

Tamaño (mm) ancho x alto x fondo	52.5 x 118 x 70 (mm)
Envolvente	Plástico V0 autoextinguible
Fijación	Carril DIN (IEC 60715)
Peso Neto (kg)	0,2

Características ambientales

Grado de protección	IP30, Frontal: IP40
Humedad relativa (sin condensación)	5 ... 95%
Temperatura de almacenamiento	-20 ... +70 °C
Temperatura de trabajo	-10 ... +50 °C

Características Varistor

Tensión máxima	275 V ~

Circuito de medida de tensión

Impedancia entrada	3kΩ

Normas

Seguridad eléctrica, Altitud máx. (m)	2000
Seguridad eléctrica, Categoría de la instalación	CAT III 300V
Normas	UNE-EN 61010-1, UNE-EN 61000-6-2, UNE-EN 61000-6-4

Interface usuario

LED	9 LED

Entradas digitales

Aislamiento	3,75 kV~
Cantidad	4
Tipo	Optoacoplada
Anchura mín. de la señal	10 ms

Salidas digitales de relé

Cantidad	4
Tipo	Clase A, filtrado de corriente de alta frecuencia
Corriente máxima	6 A ~

Line-M-4IO-R

Módulo de 4 entradas y 4 salidas

Código: M58E02.

Tensión máxima de contactos abiertos	250 V ~
Vida eléctrica (a máx. carga)	5 x 10^4 ciclos
Vida mecánica	5 x 10^6 ciclos
Potencia máxima de conmutación	1500 VA

Protección

Elemento	Varistor

Line-M-4IO-R

Módulos expandibles E/S relé, sistema Line

CÓDIGO	TIPO	Protocolo	Entradas analógicas	Salida transistor	Nº relés	Entradas digitales	Salida analógica
Módulos Entradas / Salidas							
D73002.	Line-M-4IO-R	Modbus/RTU	-	-	4	4	-

Bus-Line: sistema de comunicación RS-485, con conector lateral entre módulos

Fecha creación: 31/08/2025 - CIRCUTOR, SAU se reserva el derecho de realizar cambios técnicos o modificar el contenido/imágenes de este documento sin previo aviso, para mejorar su fiabilidad, funcionalidad, diseño o por otros motivos.
No acepta responsabilidad alguna por los posibles errores, inexactitud o la posible falta de información en el mismo.

Line-M-410-R

Módulo de 4 entradas y 4 salidas

Código: M58E02.

Dimensiones

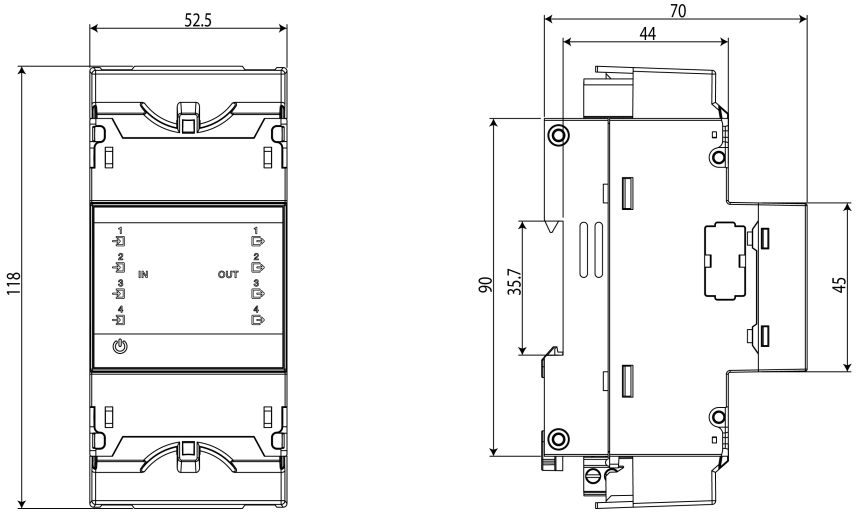
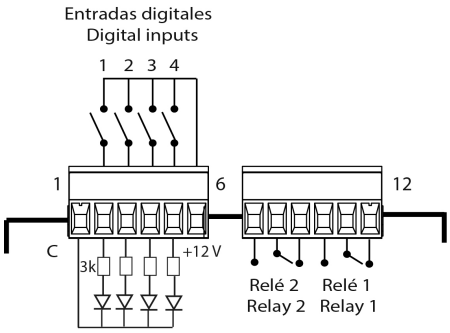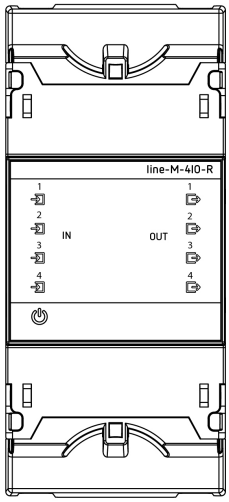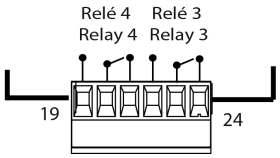
Conexiones