

CF Out2

CF Out2, Convertidor de frecuencia

Código: M25532. **CONSULTAR DISPONIBILIDAD**

> Tipo Salida: 2

> Salida analógica: 4...20mA

> Medida: 45 ... 55 Hz (60 ... 660 Vca)

Descripción

Los convertidores **CF** transforman la frecuencia de la señal de entrada en una señal de proceso.

La salida analógica es directamente proporcional al valor de la fecuencia de la señal de entrada.

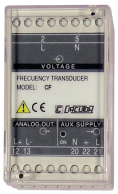

CF Out2

Convertidor de frecuencia

Código: M25532.

Especificaciones

Alimentación en alterna (aislamiento)

Test de impulsos (kV)	4 kV (1,2/50µs)
Tensión de prueba (kV)	3 kV RMS 50 Hz 1min

Alimentación en alterna

Consumo	2,5 VA
Frecuencia	40...90 Hz
Tensión nominal	24/115/230/400 Vca (-15...+20 %)

Características mecánicas

Tamaño (mm) ancho x alto x fondo	40 x 72 x 110 (mm)
Peso Neto (kg)	0,27

Características ambientales

Grado de protección	IP 20 (Terminales) IP 40 (Caja)
Temperatura de almacenamiento	-40....+70 °C
Temperatura de trabajo	-10...+55 °C

Circuito de medida de tensión

Impedancia entrada	3000 Ω/V
Margen medida tensión	0...150 % Vn
Tensión nominal	10...150 V / 30...300 V / 60...600 V
Tensión máx. de medida permanente	1000 V

Normas

Seguridad eléctrica, Altitud máx. (m)	2000
Normas	IEC 529, IEC 688, IEC 1010

Entradas analógicas

Impedancia de carga en corriente	< 500 Ω
Rizado (valor eficaz, RMS)	< 0,5 %
Tiempo de respuesta	< 500 ms (0...99 % Vn)

Salidas analógicas

Modo corriente: rango nominal	0...10, 20 mAac
Salida desplazada	0,2...2 V / 2...10 V / 4...20 mA
Modo tensión: rango nominal de la salida	0...5, 10 Vca

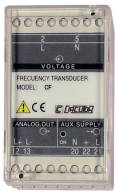

CF Out2

Convertidor de frecuencia

Código: M25532.

Precisión de medidas

Medida de corriente de fase	0,2 % FE

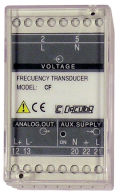

CF Out2

Convertidor de frecuencia

Código: M25532.

Indicar: Valor cero, fondo escala, tipo de salida, Un (entre fases), In y Fn.
Para otros valores, Ver tabla codificación en páginas siguientes

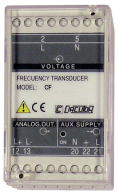

CF Out2

Convertidor de frecuencia

Código: M25532.

Dimensiones

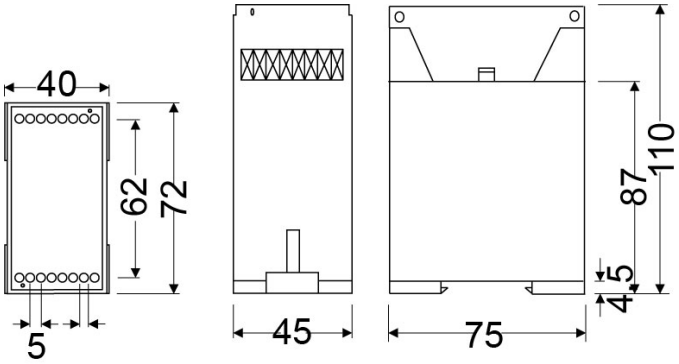

Conexiones

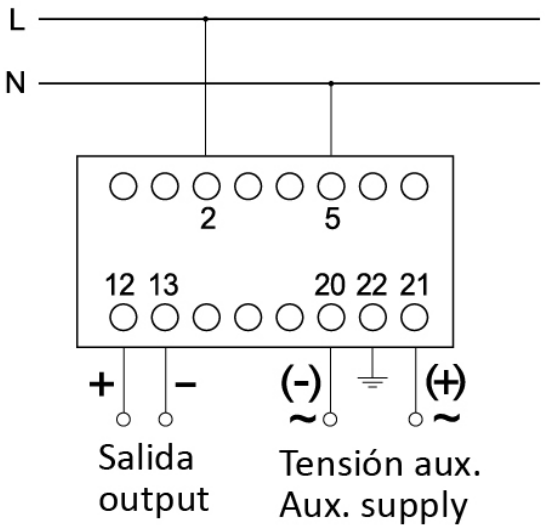

Fecha creación: 29/11/2026 - CIRCUTOR, SAU se reserva el derecho de realizar cambios técnicos o modificar el contenido/imágenes de este documento sin previo aviso, para mejorar su fiabilidad, funcionalidad, diseño o por otros motivos.
No acepta responsabilidad alguna por los posibles errores, inexactitud o la posible falta de información en el mismo.