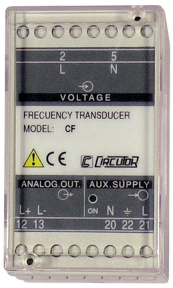

CF Out1

CF Out1, Convertidor de frecuencia

Código: M25531. **DESCATALOGADO**

> Tipo Salida: 1

> Salida analógica: 0...20mA

> Medida: 45 ... 55 Hz (60 ... 660 Vca)

Descripción

Los convertidores **CF** transforman la frecuencia de la señal de entrada en una señal de proceso.

La salida analógica es directamente proporcional al valor de la fecuencia de la señal de entrada.

Fecha creación: 05/09/2025 - CIRCUTOR, SAU se reserva el derecho de realizar cambios técnicos o modificar el contenido/imágenes de este documento sin previo aviso, para mejorar su fiabilidad, funcionalidad, diseño o por otros motivos.
No acepta responsabilidad alguna por los posibles errores, inexactitud o la posible falta de información en el mismo.

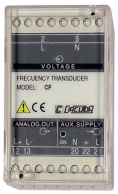

CF Out1

Convertidor de frecuencia

Código: M25531.

Especificaciones

Alimentación en alterna (aislamiento)

Test de impulsos (kV)	4 kV (1,2/50µs)
Tensión de prueba (kV)	3 kV RMS 50 Hz 1min

Alimentación en alterna

Consumo	2,5 VA
Frecuencia	40...90 Hz
Tensión nominal	24/115/230/400 Vca (-15...+20 %)

Alimentación en contínua (aislamiento)

Test de impulsos (kV)	3 kV (1,2/50µs)
Tensión de prueba (kV)	2 kV RMS 50Hz 1 min

Alimentación en contínua

Consumo	2,5 VA
Tensión nominal	9-18 / 18-36 Vcc 36-72 / 90-140 Vcc

Características mecánicas

Tamaño (mm) ancho x alto x fondo	40 x 72 x 110 (mm)
Peso Neto (kg)	0,31

Características ambientales

Grado de protección	IP 20 (Terminales) IP 40 (Caja)
Temperatura de almacenamiento	-40....+70 °C
Temperatura de trabajo	-10...+55 °C

Circuito de medida de tensión

Impedancia entrada	3000 Ω/V
Margen medida tensión	0...150 % Vn
Tensión nominal	10...150 V / 30...300 V / 60...600 V
Tensión máx. de medida permanente	1000 V

Normas

Seguridad eléctrica, Altitud máx. (m)	2000
Normas	IEC 529, IEC 688, IEC 1010

Entradas analógicas

Impedancia de carga en corriente	< 500 Ω
Rizado (valor eficaz, RMS)	< 0,5 %

Fecha creación: 05/09/2025 - CIRCUTOR, SAU se reserva el derecho de realizar cambios técnicos o modificar el contenido/imágenes de este documento sin previo aviso, para mejorar su fiabilidad, funcionalidad, diseño o por otros motivos.
No acepta responsabilidad alguna por los posibles errores, inexactitud o la posible falta de información en el mismo.

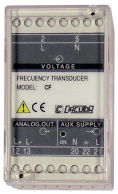

CF Out1

Convertidor de frecuencia

Código: M25531.

Tiempo de respuesta	< 500 ms (0...99 % Vn)

Salidas analógicas

Modo corriente: rango nominal	0...10, 20 mAac
Salida desplazada	0,2...2 V / 2...10 V / 4...20 mA
Modo tensión: rango nominal de la salida	0...5, 10 Vca

Precisión de medidas

Medida de corriente de fase	0,2 % FE

Indicar: Valor cero, fondo escala, tipo de salida, Un (entre fases), In y Fn.
Para otros valores, Ver tabla codificación en páginas siguientes

Fecha creación: 05/09/2025 - CIRCUTOR, SAU se reserva el derecho de realizar cambios técnicos o modificar el contenido/imágenes de este documento sin previo aviso, para mejorar su fiabilidad, funcionalidad, diseño o por otros motivos.
No acepta responsabilidad alguna por los posibles errores, inexactitud o la posible falta de información en el mismo.

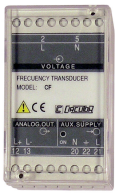

CF Out1

Convertidor de frecuencia

Código: M25531.

Dimensiones

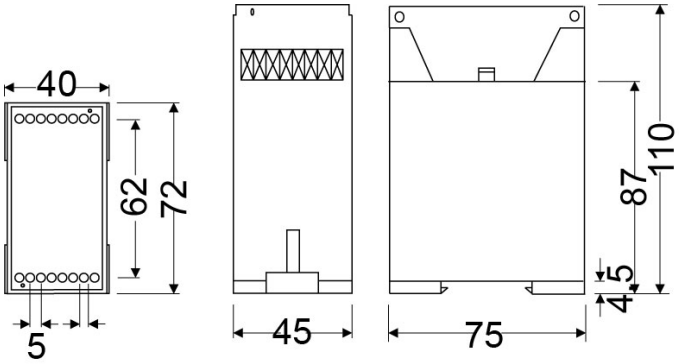
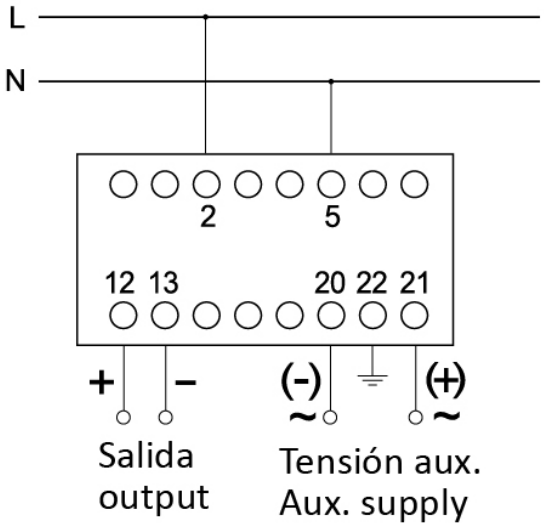
Conexiones