CFE

CFE, Convertidor de frecuencia de perfil estrecho

Código: M25511. **DESCATALOGADO**

> Tipo Salida: 2

> Salida analógica: 4...20mA

> Sistema: Tensión red: 50 ... 600 Vca

> Medida: 45 ..... 55 Hz

Descripción

Los convertidores **CFE** y **CFE-AP** transforman la frecuencia de la señal de entrada en una señal de proceso .

La salida analógica es directamente proporcional al valor de la frecuencia de la señal de entrada.

Fecha creación: 05/09/2025 - CIRCUTOR, SAU se reserva el derecho de realizar cambios técnicos o modificar el contenido/imágenes de este documento sin previo aviso, para mejorar su fiabilidad, funcionalidad, diseño o por otros motivos.
No acepta responsabilidad alguna por los posibles errores, inexactitud o la posible falta de información en el mismo.

CFE

Convertidores de perfil estrecho, frecuencia

Código: M25511.

Especificaciones

Alimentación en alterna (aislamiento)

Test de impulsos (kV)	4 kV (1,2/50µs)
Tensión de prueba (kV)	3 kV RMS 50 Hz 1min

Alimentación en alterna

Consumo	2,5 VA
Frecuencia	40...90 Hz
Tensión nominal	115/230 Vca (-10...+10 %)

Alimentación en contínua (aislamiento)

Test de impulsos (kV)	3 kV (1,2/50µs)
Tensión de prueba (kV)	2 kV RMS 50Hz 1 min

Alimentación en contínua

Consumo	2,5 VA
Tensión nominal	9-18 / 18-36 Vcc 36-72 / 90-140 Vcc

Características mecánicas

Tamaño (mm) ancho x alto x fondo	20 x 70 x 110 (mm)
Peso Neto (kg)	0,062

Características ambientales

Grado de protección	IP 20 (Terminales) IP 40 (Caja)
Temperatura de almacenamiento	-40....+70 °C
Temperatura de trabajo	-10...+60 °C

Circuito de medida de tensión

Consumo	0,2 VA
Margen medida tensión	50...660 V
Tensión máx. de medida permanente	1000 V

Normas

Seguridad eléctrica, Altitud máx. (m)	2000
Normas	IEC 529, IEC 688, IEC 801, EN 50081-1, EN 50082-1, IEC 1010

Entradas analógicas

Impedancia de carga en corriente	< 500 Ω
Rizado (valor eficaz, RMS)	< 1 %
Impedancia de carga en tensión	> 500 Ω

Fecha creación: 05/09/2025 - CIRCUTOR, SAU se reserva el derecho de realizar cambios técnicos o modificar el contenido/imágenes de este documento sin previo aviso, para mejorar su fiabilidad, funcionalidad, diseño o por otros motivos.
No acepta responsabilidad alguna por los posibles errores, inexactitud o la posible falta de información en el mismo.

CFE

Convertidores de perfil estrecho, frecuencia

Código: M25511.

Tiempo de respuesta	< 300 ms (0...99 % Vn)

Salidas analógicas

Salida desplazada	0,2...2 V / 2...10 V / 4...20 mA

Precisión de medidas

Medida de corriente de fase	0,5 % FE

Especificar SEGÚN TABLA DE CODIFICACIÓN: 1. Código / 2. Rango de entrada / 3. Rango de salida / 4. Alimentación auxiliar / 5. En CFE-AP especificar tensión red. xxx-AP no requiere alimentación auxiliar, autoalimentado. 4 ... 20 mA de salida no es posible.

Para otros valores, Ver tabla codificación en páginas siguientes

CFE

Convertidores de perfil estrecho, frecuencia

Código: M25511.

Dimensiones

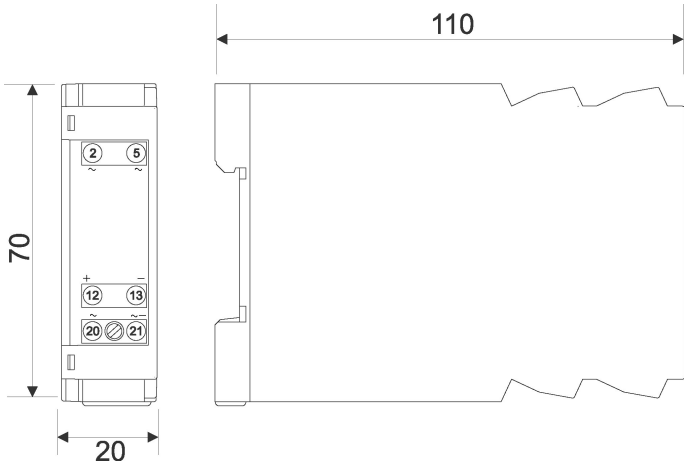
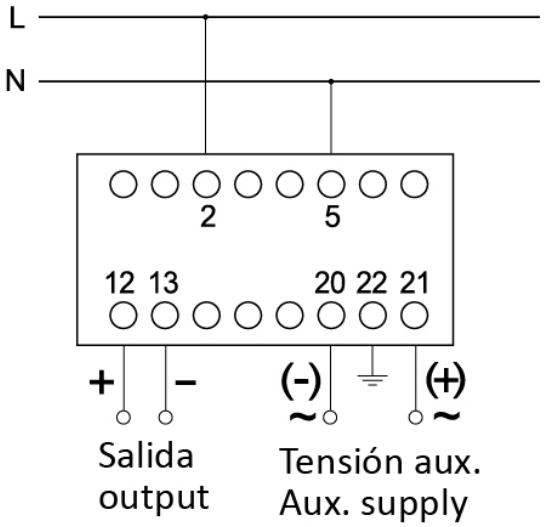
Conexiones