


# CV-D Out1,3

CV-D Out1,3, Convertidor de tensión CC

Código: M25061.

> Tipo Salida: 1, 3

> Salida analógica: 0...20mA

> Medida: 10 Vdc

> Parámetros: Vdc

## Descripción

Los convertidores **CV-D** transforman una tensión directa en una señal de proceso y puede ser usado para separación galvánica, entre los circuitos de la entrada y los de la salida.
La salida analógica es directamente proporcional al valor de la señal de entrada.

Fecha creación: 24/11/2026 - CIRCUTOR, SAU se reserva el derecho de realizar cambios técnicos o modificar el contenido/imágenes de este documento sin previo aviso, para mejorar su fiabilidad, funcionalidad, diseño o por otros motivos.
No acepta responsabilidad alguna por los posibles errores, inexactitud o la posible falta de información en el mismo.



# CV-D Out1,3

Convertidor de tensión directa

Código: M25061.

## Especificaciones

### Alimentación en alterna

| | |
|---|---|
| Consumo | 2,5 VA |
| Frecuencia | 40...90 Hz |
| Tensión nominal | 24/115/230/400 Vca (-15...+20%) |

### Características mecánicas

| | |
|---|---|
| Tamaño (mm) ancho x alto x fondo | 40 x 72 x 110 (mm) |
| Peso Neto (kg) | 0,29 |

### Características ambientales

| | |
|---|---|
| Grado de protección | IP 20 (Terminales) IP 40 (Caja) |
| Temperatura de almacenamiento | -40....+70 °C |
| Temperatura de trabajo | -10...+55 °C |

### Circuito de medida de tensión

| | |
|---|---|
| Impedancia entrada | 10000 Ω/V |
| Margen medida tensión | 0...120 % Vn |
| Tensión nominal | 10 mV...500 Vca |
| Tensión máx. de medida permanente | 150 % Vn |

### Normas

| | |
|---|---|
| Seguridad eléctrica, Altitud máx. (m) | 2000 |
| Normas | IEC 529, IEC 688, IEC 801, EN 50081-2, EN 50082-2, IEC 1010 |

### Entradas analógicas

| | |
|---|---|
| Impedancia de carga en corriente | < 500 Ω |
| Rizado (valor eficaz, RMS) | < 0,5 % |
| Impedancia de carga en tensión | > 500 Ω |
| Tiempo de respuesta | < 100 ms (0...99 % Vn) |

### Salidas analógicas

| | |
|---|---|
| Modo corriente: rango nominal | 0...20 mA |
| Salida desplazada | 0,2...2 V / 2...10 V / 4...20 mA |
| Modo tensión: rango nominal de la salida | 0...5, 10 Vca |

### Precisión de medidas

| | |
|---|---|
| Medida de corriente de fase | 0,2 % FE |



Fecha creación: 24/11/2026 - CIRCUTOR, SAU se reserva el derecho de realizar cambios técnicos o modificar el contenido/imágenes de este documento sin previo aviso, para mejorar su fiabilidad, funcionalidad, diseño o por otros motivos.
No acepta responsabilidad alguna por los posibles errores, inexactitud o la posible falta de información en el mismo.



# CV-D Out1,3

Convertidor de tensión directa

Código: M25061.

**CV-D**
Convertidor de tensión CC

| CÓDIGO | TIPO | Tipo Salida | Salida analógica | Medida | Parámetros |
|---|---|---|---|---|---|
| **Tensión contínua. Alimentación auxiliar 230 Vca, 40...90 Hz, Precisión: ± 0,5 % lectura** | | | | | |
| M25061. | CV-D Out1,3 | 1, 3 | 0...20mA | 10 Vdc | Vdc |
| M25062. | CV-D Out2 | 2 | 4...20mA | 10 Vdc | Vdc |

Los modelos xxx-**AP**: precisión: ± 0,5 % lectura, 40...90 Hz. No requiere alimentación auxiliar.
Indicar: Valor cero, fondo escala y tipo de salida.
**Para otros valores, Ver tabla codificación en páginas siguientes**



Fecha creación: 24/11/2026 - CIRCUTOR, SAU se reserva el derecho de realizar cambios técnicos o modificar el contenido/imágenes de este documento sin previo aviso, para mejorar su fiabilidad, funcionalidad, diseño o por otros motivos.
No acepta responsabilidad alguna por los posibles errores, inexactitud o la posible falta de información en el mismo.



# CV-D Out1,3

Convertidor de tensión directa

Código: M25061.

## Dimensiones

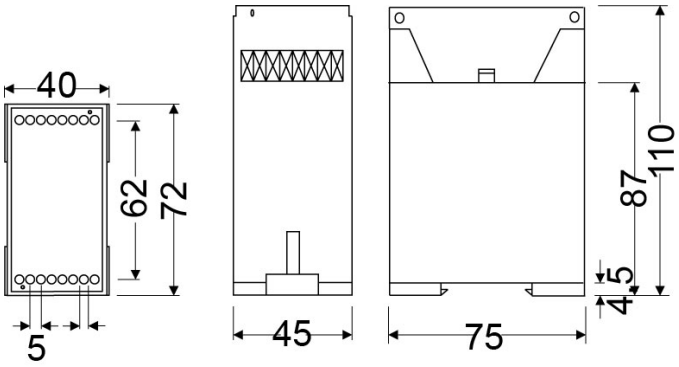


## Conexiones

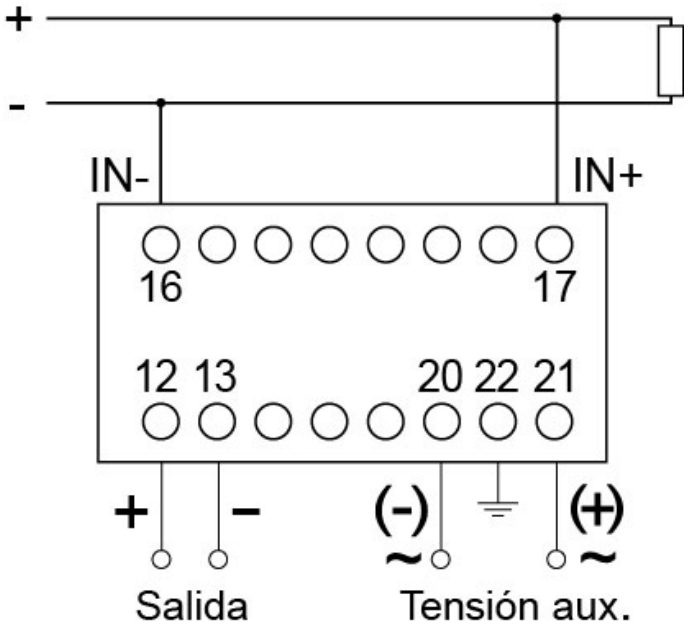




Fecha creación: 24/11/2026 - CIRCUTOR, SAU se reserva el derecho de realizar cambios técnicos o modificar el contenido/imágenes de este documento sin previo aviso, para mejorar su fiabilidad, funcionalidad, diseño o por otros motivos.
No acepta responsabilidad alguna por los posibles errores, inexactitud o la posible falta de información en el mismo.